DJI FPV

用户手册

v1.2 2021.06

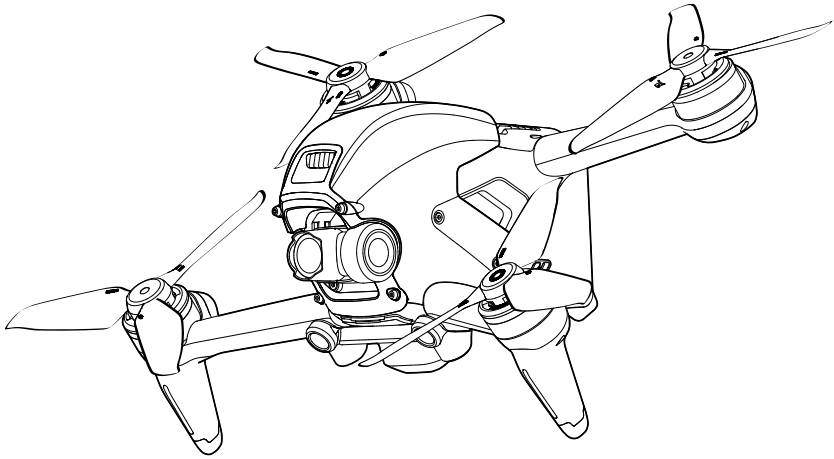

快速搜索关键词

PDF 电子文档可以使用查找功能搜索关键词。例如在 Adobe Reader 中，Windows 用户使用快捷键 Ctrl+F，Mac 用户使用 Command+F 即可搜索关键词。

点击目录转跳

用户可以通过目录了解文档的内容结构，点击标题即可跳转到相应页面。

打印文档

本文档支持高质量打印。

修订日志

版本	日期	修订内容
v1.2	2021.06	1. 增加智能飞行电池保养相关内容。（P28） 2. 增加飞行眼镜操作相关内容。（P32） 3. 修改禁飞区返航行为及部分参数。（P19、P61、P63）

阅读提示

符号说明

⊘ 禁止　⚠ 重要注意事项　操作、使用提示　词汇解释、参考信息

使用建议

DJI™ FPV 为用户提供了教学视频和以下文档资料：

1. 《用户手册》
2. 《快速入门指南》
3. 《免责声明和安全操作指引》

建议用户首先观看教学视频和《免责声明和安全概要》，再阅读《快速入门指南》了解使用过程。获取详细产品信息请阅读《用户手册》。

获取教学视频

用户可通过以下链接获取和观看教学视频，确保正确、安全地使用本产品。

https://www.dji.com/dji-fpv/video

下载 DJI Fly App

扫描二维码以获得 DJI Fly App 下载地址。

DJI Fly App 支持 Android 6.0 及以上系统，支持 iOS 11.0 及以上系统。

* 为保证飞行安全，未连接、未登录 App，以及中国大陆地区用户未绑定手机完善注册信息进行飞行时，飞行器将被限高 30 m，限远 50 m。在中国大陆地区使用飞行器的用户，需根据中国民用航空局的相关规定完成实名登记，请通过民航局无人机实名登记系统登记，或直接在 DJI Fly App 中进行登记操作。如需了解更多信息，请访问 https://uas.caac.gov.cn

下载大疆虚拟飞行 App

扫描二维码以获得大疆虚拟飞行 App 下载地址。

大疆虚拟飞行 App 支持 iOS 11.0 及以上系统。

下载 DJI Assistant 2 (DJI FPV series) 调参软件

通过以下地址下载 DJI ASSISTANT™ 2 (DJI FPV series) 调参软件：

https://www.dji.com/dji-fpv/downloads

⚠ 本产品的工作环境温度为 -10℃至 40℃，根据电子元器件适用温度的等级划分，不满足需要更高适应条件的军工级（-55℃至 125℃）要求。请在满足使用场景的环境下合理使用飞行器。

© 2021 大疆创新 版权所有

目录

阅读提示 3

符号说明 3

使用建议 3

获取教学视频 3

下载 DJI Fly App 3

下载大疆虚拟飞行 App 3

下载 DJI Assistant 2 (DJI FPV series) 调参软件 3

产品概述 6

简介 6

准备飞行器 7

准备飞行眼镜 8

准备遥控器 10

部件名称 10

对频 14

激活 15

飞行器 16

飞行挡位 16

飞行器状态指示灯 17

自动返航 18

视觉系统与红外传感系统 20

飞行数据 23

螺旋桨 23

智能飞行电池 25

云台相机 29

飞行眼镜 31

供电 31

操作 32

主界面 32

菜单 34

 © 2021 大疆创新 版权所有

遥控器 39
操作 39
遥控器通信范围 43
调节摇杆手感 44
DJI Fly App 45
飞行 47
飞行环境要求 47
飞行限制以及特殊区域限飞 47
飞行前检查 48
启动 / 停止电机 49
基础飞行 50
维护保养 51
飞行眼镜 51
飞行器 52
附录 61
规格参数 61
指南针校准 65
固件升级 66
售后保修信息 66

 © 2021 大疆创新 版权所有

产品概述

简介

DJI FPV 包括飞行器、飞行眼镜以及遥控器，均采用 DJI O3 图传技术，在无干扰和无遮挡环境下，可达到最大 10 千米通信距离与最高 50Mbps 码流高清图传，端到端延时低至 28 ms 以内；支持 2.4 GHz 和 5.8 GHz 双频段，并可智能切换；出色的抗干扰能力大幅提高了图传的流畅性与稳定性，为您提供一体化、高品质的沉浸式飞行体验。

DJI FPV 飞行器配备视觉系统及红外传感系统，可在室内外稳定悬停、飞行，具备自动返航功能。相机使用 1/2.3 英寸 CMOS 图像传感器，配合云台可稳定拍摄 4K 60fps 超高清视频与 4K 照片。最大飞行速度为 140 km/h，最长飞行时间约 20 分钟。

DJI FPV 飞行眼镜 V2 配备高性能双显示屏，通过接收飞行器的图像信号，可使用飞行眼镜以第一人称视角（FPV，First Person View）实时观看相机画面，支持 810p 120fps 高清显示以及实时音频传输。使用 DJI FPV 飞行眼镜电池供电时工作时间约 1 小时 50 分钟（环境温度 25℃，屏幕亮度为 6）。

DJI FPV 遥控器 2 配备完备的功能按键可完成飞行器与相机的各种操作。遥控器最长工作时间约 9 小时。

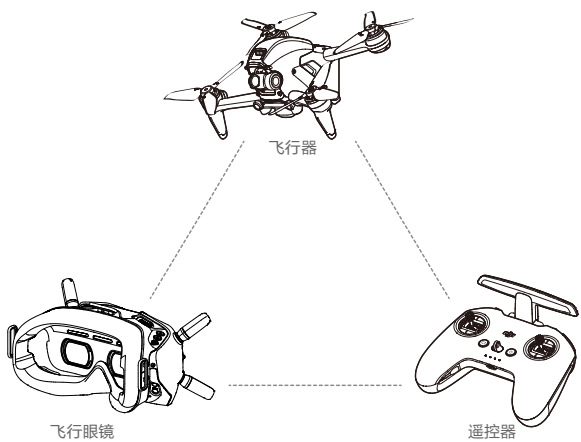

- 在开阔无遮挡、无电磁干扰的环境飞行，并且飞行高度为 120 m 左右，在 FCC 标准下遥控器可以达到最大通信距离（单程不返航）。
- 端到端延时为从相机图像传感器采集到屏幕显示的总延时。需在开阔无遮挡、无电磁干扰的环境使用，且图传规格为低延迟模式 (810p 120fps) 时可达到最小延时。
- 飞行器最长飞行时间为无风环境时以 40 km/h 匀速飞行时测得，最大飞行速度为手动挡、海平面附近无风环境下测得。受国家和地区法规限制，飞行器的最大飞行速度有所不同。在中国大陆地区激活或连接 DJI Fly App 使用时最大飞行速度会限制为 100 km/h。

 © 2021 大疆创新 版权所有

- 部分国家地区不支持 5.8 GHz 频段使用，飞行器在当地激活或连接 App 使用时会自动禁用该频段，请了解当地法律法规后合理使用。
- 使用飞行眼镜进行飞行并不能满足视距内飞行（VLOS）的要求，部分国家或地区要求飞行时邀请观察员协助观察飞行情况。请您在遵循当地法规要求的前提下使用本产品。

准备飞行器

1. 移除云台罩。

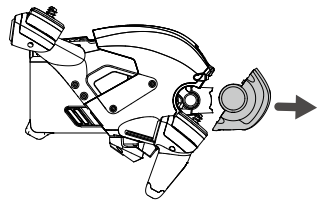

2. 安装螺旋桨。

   带红色标记和不带红色标记的螺旋桨分别指示了不同的旋转方向。将带红色标记的螺旋桨安装至带有红色标记的电机桨座上。将桨帽嵌入电机桨座并按压到底，沿锁紧方向旋转螺旋桨到底，松手后螺旋桨将弹起锁紧。使用同样的方法安装不带红色标记的螺旋桨至不带红色标记的电机桨座上。

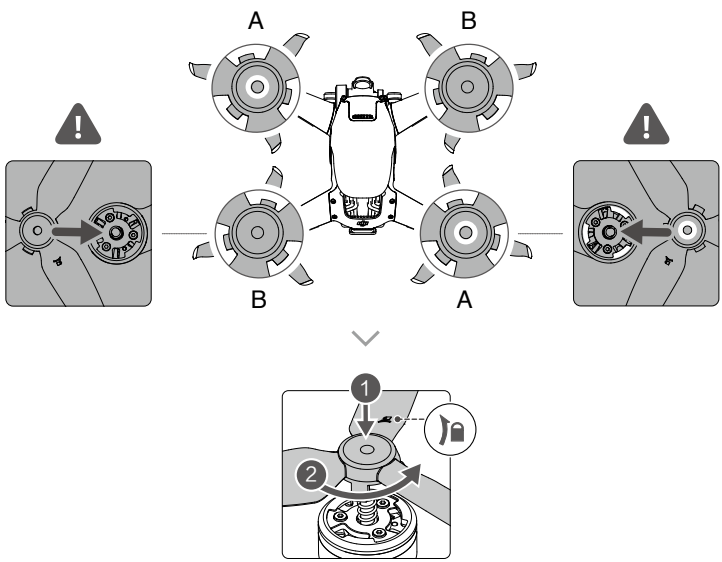

 © 2021 大疆创新 版权所有

3. 首次使用需给智能飞行电池充电以唤醒电池。按图示取出智能飞行电池并连接标配电源适配器进行充电。完全充满约需时 50 分钟。

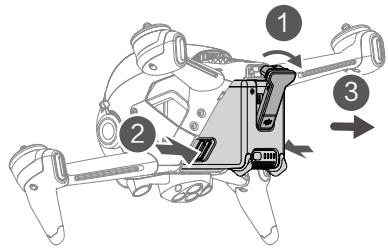

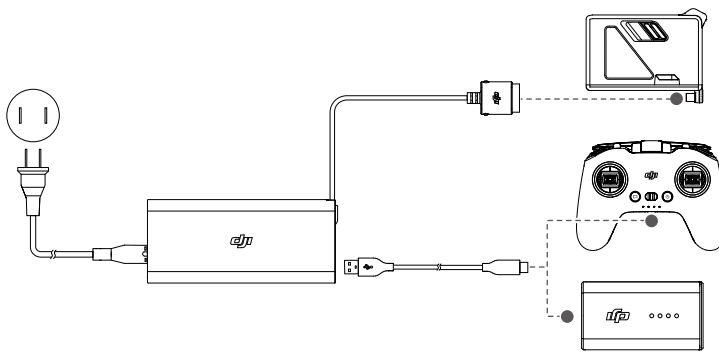

不使用飞行器时，建议安装云台罩以保护云台。

开启飞行器电源之前，确保云台罩已移除，以免影响飞行器自检。

准备飞行眼镜

1. 将 4 个天线对准飞行眼镜前侧的安装孔依次旋转插入，确保安装稳固。

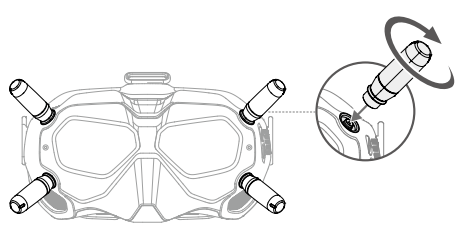

 © 2021 大疆创新 版权所有

2. 打开头带上的魔术贴，分别安装于飞行眼镜顶部及两侧的头带挂孔。

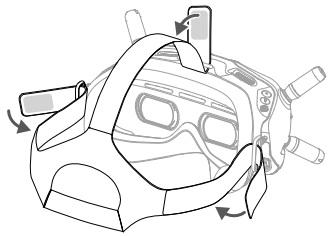

3. 使用包装内的电源转接线连接飞行眼镜的电源接口至飞行眼镜电池为飞行眼镜供电。

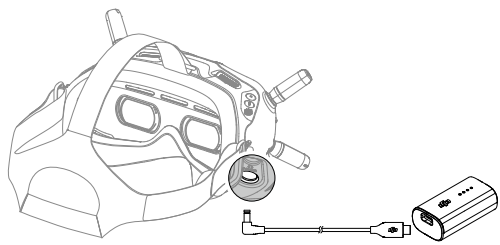

4. 将飞行眼镜的镜头对准眼部并下拉头带，调节头带尺寸使飞行眼镜紧密并舒适地贴合于头部。

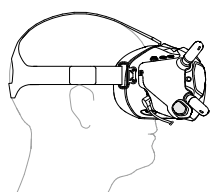

5. 拨动 IPD（瞳孔间距）旋钮调节镜头间距使之与瞳距相匹配，以获得更好的观看体验。

58 – 70 mm

飞行眼镜支持佩戴眼镜使用。

⚠ 禁止使用飞行眼镜电池给其他设备（电脑或手机等）供电。

 © 2021 大疆创新 版权所有

准备遥控器

1. 取出位于摇杆收纳槽的摇杆，安装至遥控器。
2. 展开天线。

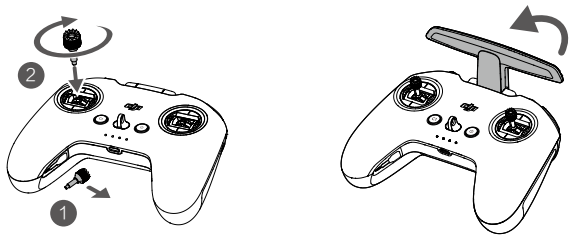

部件名称

飞行器

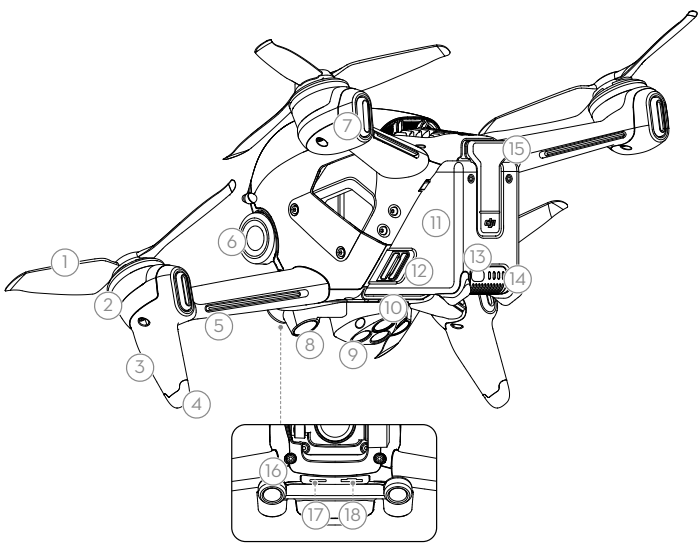

1. 螺旋桨
2. 电机
3. 机头指示灯
4. 脚架（内含天线）
5. 机臂灯
6. 一体式云台相机
7. 飞行器状态指示灯
8. 下视视觉系统
9. 红外传感系统
10. 补光灯
11. 智能飞行电池
12. 电池卡扣
13. 电池开关
14. 电池电量指示灯
15. 电池接口
16. 前视视觉系统
17. 调参 / 数据接口（USB-C）
18. microSD 卡槽

 © 2021 大疆创新 版权所有

飞行眼镜

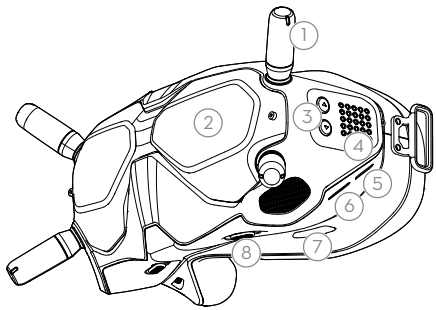

1. 天线
2. 前盖
3. 频道调节按键
4. 频道显示屏
5. USB-C 接口
6. microSD 卡槽
7. 进风口
8. IPD 滑块

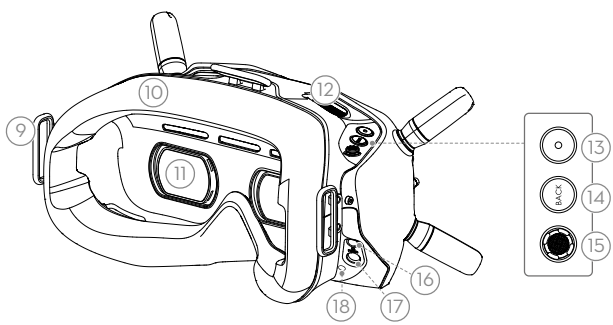

9. 头带挂孔
10. 面罩
11. 镜片
12. 出风口
13. 拍摄按键
    短按拍照或开始 / 结束录像。长按切换拍照 / 录像模式。
14. 返回按键
    按下可返回上级菜单或退出当前模式。
15. 五维按键
    前后左右拨动五维按键可以滚动界面菜单，按下进行确认。
    在主界面下，左右拨动可调节屏幕亮度，前后拨动可调节音量，按下五维按键可唤出菜单栏。
16. 音频 /AV-IN 接口
17. 电源接口（DC5.5 × 2.1）
18. 对频按键

 © 2021 大疆创新 版权所有

遥控器

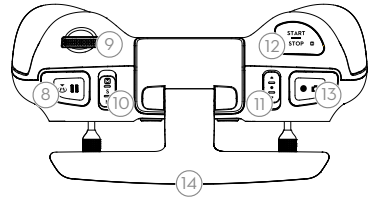

1. 电源按键
   短按查看遥控器电量；短按一次，再长按 2 秒开启 / 关闭遥控器电源。
2. 电量指示灯
   用于指示当前电量。
3. 背带挂孔
4. 自定义按键 C1
   可通过飞行眼镜设置该按键功能。默认单击可调节横滚控制的倾角或关闭横滚控制（运动挡），双击可开启或关闭电机鸣叫。
5. 摇杆
   可拆卸设计的摇杆，便于收纳。飞行眼镜中可设置摇杆操控方式。
6. 充电 / 调参接口（USB-C）
   用于遥控器充电或连接遥控器至电脑。
7. 摇杆收纳槽
   用于放置摇杆。
8. 急停 / 智能返航按键
   短按使飞行器紧急刹车并原地悬停（GPS 或视觉系统生效时）。长按启动智能返航，再短按一次取消智能返航。
9. 云台俯仰控制拨轮
   用于调整云台俯仰角度。
10. 飞行挡位切换开关
    用于切换普通挡（Normal）、运动挡（Sport）与手动挡（Manual）。手动挡默认禁用，需要在飞行眼镜菜单中开启。
11. 自定义切换开关 C2
    可通过飞行眼镜设置该切换开关功能。默认调节云台云台朝上 / 回中 / 朝下。

 © 2021 大疆创新 版权所有

12. 启动 / 停止按键
    使用运动挡时，单击可开启或关闭定速巡航。
    使用手动挡时，双击可启动或停止电机。
    使用普通 / 运动挡时，当飞行眼镜提示低电量返航倒计时，单击可取消低电量返航。
13. 拍摄按键
    短按拍照或开始 / 结束录像。长按切换拍照 / 录像模式。
14. 天线
    传输飞行器控制无线信号。

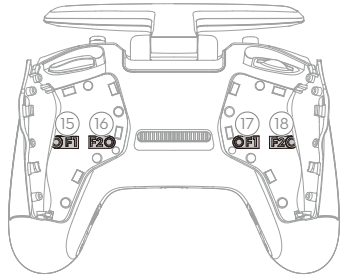

15. 右摇杆阻力调节螺丝 F1（上下）
    顺时针旋紧螺丝可使对应一侧摇杆上下方向的操控阻力更大，反之则更小。
16. 右摇杆回中调节螺丝 F2（上下）
    顺时针旋紧螺丝可禁用对应一侧摇杆上下方向的回中，反之则开启。
17. 左摇杆阻力调节螺丝 F1（上下）
    顺时针旋紧螺丝可使对应一侧摇杆上下方向的操控阻力更大，反之则更小。
18. 左摇杆回中调节螺丝 F2（上下）
    顺时针旋紧螺丝可禁用对应一侧摇杆上下方向的回中，反之则开启。

 © 2021 大疆创新 版权所有

对频

设备在出厂时已完成对频，通电后即可使用。若更换设备，需要重新对频才能使用。请按以下步骤完成飞行器和飞行眼镜以及遥控器的对频。

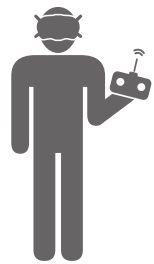

1. 分别开启飞行器、飞行眼镜以及遥控器。
2. 按下飞行眼镜的对频按键，飞行眼镜响起嘀 - 嘀…的提示音。
3. 长按飞行器的电源按键直至电池电量指示灯循环闪烁。

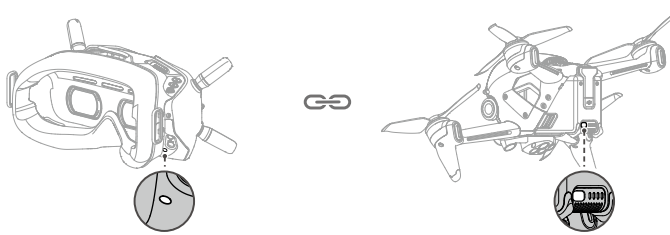

4. 对频成功后，飞行器的电池电量指示灯常亮显示电量，飞行眼镜提示音停止并显示图传。
5. 长按飞行器的电源按键直至电池电量指示灯循环闪烁。
6. 长按遥控器的电源按键直至响起嘀 - 嘀…的提示音，且电池电量指示灯循环闪烁。

 © 2021 大疆创新 版权所有

7. 对频成功后，飞行器及遥控器的电池电量指示灯均常亮显示电量，遥控器提示音停止。

对频时请保持飞行器与飞行眼镜或遥控器的距离在 0.5 m 以内。

飞行器需先完成与飞行眼镜的对频，再进行和遥控器的对频。

激活

全新的 DJI FPV 必须通过 DJI Fly App 激活，请分别开启飞行器、飞行眼镜和遥控器电源，确保所有设备已对频。连接飞行眼镜的 USB-C 接口至手机后运行 DJI Fly App，根据界面提示操作。激活过程中需要连接网络。

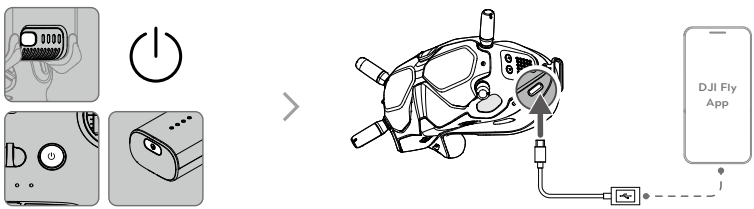

短按一次，再长按 2 秒可开启 / 关闭设备电源。

 © 2021 大疆创新 版权所有

飞行器

DJI FPV 飞行器主要由飞控系统、云台相机系统、通讯系统、视觉系统、动力系统、以及智能飞行电池组成，本章节将详细介绍各部分的功能。

飞行挡位

DJI FPV 支持普通、运动和手动三种飞行挡位，可通过遥控器飞行挡位切换开关进行切换。

普通挡（Normal）：使用 GPS 模块和前视、下视视觉系统、红外传感系统以实现飞行器精确悬停、稳定飞行等功能。GPS 信号良好时，利用 GPS 可精准定位；光照条件满足视觉系统需求时利用视觉系统定位。光照条件满足视觉系统需求时，最大飞行姿态角为 25°，最大飞行速度 15 m/s。

运动挡（Sport）：使用 GPS 模块和下视视觉系统以实现精确悬停。飞行器操控感度经过调整，最大飞行速度将会提升至 27 m/s、最大上升速度 15 m/s、最大下降速度 10 m/s。

手动挡（Manual）：经典 FPV 飞行器操控方式，最高机动性能挡，可进行竞速及花式飞行。此时会关闭自动增稳等所有飞行辅助功能，需掌握熟练操控技能；支持油门力度机械调整。

使用普通挡或运动挡时，若 GPS 卫星信号差或者指南针受干扰、并且不满足视觉定位工作条件，此时飞行器将会在水平方向产生漂移，返航功能将无法使用。因此，飞行器自身无法实现定点悬停以及自主刹车，请尽快降落到安全位置以避免发生事故。用户应当尽量避免在 GPS 卫星信号差、光照条件不理想以及狭窄空间飞行，以免导致飞行事故。

⚠
- **使用手动挡时，遥控器杆量直接控制飞行器油门及姿态，飞行器无自动增稳等飞行辅助功能，可达到任意姿态。未使用或练习过该飞行挡位可能有安全风险，甚至导致飞行器坠落。**
- 手动挡默认不开启，遥控器切换为手动挡后，飞行器仍保持普通 / 运动挡逻辑，手动挡需要在飞行眼镜菜单中单独开启：设置 > 操控 > 遥控器设置 > 自定义按键 > 设置自定义挡位为“手动挡”。
- 使用手动挡前，建议调整油门杆后方螺丝使摇杆不回中，并通过大疆虚拟飞行 App 练习手动挡飞行。
- 首次使用手动挡，飞行器最大姿态会被限制，熟悉手动挡飞行后可在飞行眼镜菜单中关闭姿态限制：设置 > 操控 > 遥控器设置 > 操控手感 > 手动挡姿态限制。
- 使用运动挡飞行时，飞行器的飞行速度较普通挡相比将大幅度提升，由此造成刹车距离也相应地大幅度增加。在无风环境下飞行时，用户应预留至少 30 m 的刹车距离以保障飞行安全。
- 使用运动挡飞行时，飞行器的下降速度也将大幅提升，在无风环境下飞行时，用户应预留至少 10 m 的刹车距离以保障飞行安全。
- 使用运动挡飞行时，飞行器的姿态控制灵敏度与普通挡相比将大幅度提升，具体表现为遥控器上小幅度的操作会导致飞行器产生大幅度的飞行动作。实际飞行时，用户应预留足够的飞行空间以保障飞行安全。

 © 2021 大疆创新 版权所有

飞行器状态指示灯

DJI FPV 飞行器机身上包含机头指示灯、机臂灯以及飞行器状态指示灯。

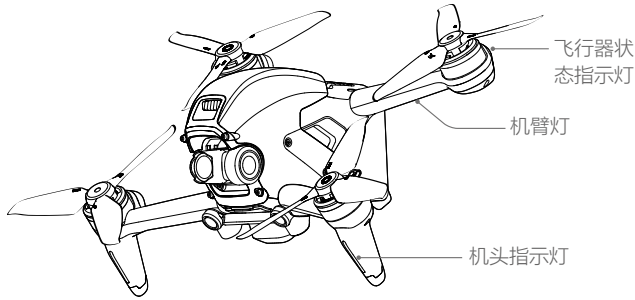

机头指示灯用于指示飞行器的机头方向，机臂灯用于装饰点缀飞行器，飞行器启动后将显示蓝灯常亮。用户可在飞行眼镜中修改机头和机臂灯的颜色及亮灯方式。

飞行器状态指示灯指示当前飞控系统的状态。请参考下表了解不同的闪灯方式所表示的飞控系统状态。

飞行器状态指示灯说明

正常状态		
红 黄 绿 ……	红黄绿连续闪烁	系统自检
紫 ……	紫灯慢闪	预热
绿 ……	绿灯慢闪	使用 GPS 定位
绿 ×2 ……	绿灯双闪	使用视觉系统定位
黄 ……	黄灯慢闪	无 GPS 无视觉定位
绿 ……	绿灯快闪	紧急刹车中
警告与异常		
黄 ……	黄灯快闪	遥控器信号中断
红 ……	红灯慢闪	低电量报警
红 ……	红灯快闪	严重低电量报警
红 ……	红灯间隔闪烁	放置不平或传感器误差过大
红 ——	红灯常亮	严重错误
红 黄 ……	红黄灯交替闪烁	指南针数据错误，需校准

 © 2021 大疆创新 版权所有

自动返航

DJI FPV 飞行器具备自动返航功能，返航方式主要分为智能返航、智能低电量返航以及失控返航。飞行器成功记录了返航点并且在 GPS 信号良好的情况下，当用户开启智能返航、飞行器低电量触发智能低电量返航、遥控器与飞行器之间失去通讯信号触发失控返航时，飞行器将自动返回返航点并降落。其它异常情况下（如图传信号丢失）也会触发自动返航。

	GPS	描述
返航点	20	起飞时或飞行过程中，GPS 信号图标首次显示为强或较强（白色）时，将记录飞行器当前位置为返航点，记录成功后，飞行器状态指示灯绿灯快闪并在飞行眼镜界面中提示“返航点已刷新”。

智能返航

智能返航由用户主动触发，可长按遥控器智能返航按键启动。返航过程中短按遥控器智能返航按键可退出返航。退出智能返航后，用户可重新控制飞行器。

智能低电量返航

当智能飞行电池电量过低、没有足够的电量返航时，用户应尽快降落飞行器，否则电量耗尽时飞行器将会直接坠落，导致飞行器损坏或者引发其它危险。

为防止因电池电量不足而出现不必要的危险，DJI FPV 飞行器将会根据飞行的位置信息，智能地判断当前电量是否充足。若当前电量仅足够完成返航过程，飞行眼镜将提示用户是否需要执行返航。

返航过程中可短按遥控器智能返航按键取消返航。若用户取消低电量返航提醒并继续飞行，将可能导致飞行器返回过程中电量不足迫降，造成飞行器丢失或坠毁。

若当前电量仅足够实现降落，飞行器将强制下降，不可取消。下降过程中可通过遥控器（无线信号正常时）控制飞行器水平方向。

⚠ 手动挡不支持智能低电量返航。当飞行眼镜提示飞行器电量仅够返航时，用户需及时手动返航以保证飞行安全。

失控返航

当 GPS 信号良好、指南针工作正常且飞行器成功记录返航点后，当无线信号中断 3.5 秒或以上，飞控系统将接管飞行器控制权，控制飞行器飞回最近记录的返航点。

飞行器首先将沿着失控之前的路径反向飞行 50 m，随后再执行直线返航。失控返航过程中，如果遥控器信号恢复，则会进入直线返航。

在飞行眼镜中可更改无线信号中断情况下飞行器的行为，选择降落或悬停后将不会执行失控返航。

 © 2021 大疆创新 版权所有

其它异常情况返航

当 GPS 信号良好、指南针工作正常且飞行器成功记录返航点后，飞行过程中出现图传中断（遥控器仍能控制飞行器），飞行眼镜将提示执行自动返航。

自动（直线）返航过程

1. 飞行器记录返航点。
2. 触发返航（由用户使用遥控器触发或由飞行器低电量、失控等触发）。
3. 返航距离 ≤ 5 m 时，飞行器直接降落。
   返航距离 > 5 m 且 ≤ 50 m 时，飞行器会以当前高度返航，最大水平速度 3 m/s 的。
   返航距离 > 50 m 时，飞行器会上升至返航高度进行返航（若设置的返航高度大于当前高度，否则以当前高度返航），水平速度为 13.5 m/s。
4. 飞行器自动飞至返航点上方，飞行器开始降落。

返航避障过程

1. 当前方检测到障碍物时，飞行器刹车，后退至安全距离后刹车，然后上升至前方没有障碍物后继续上升 5 m，然后继续前进。
2. 当下方检测到障碍物时，飞行器刹车，上升至前方没有障碍物后停止上升，继续前进。

⚠
- 飞行器无法躲避上方、两侧及后方的障碍物。
- 返航过程中，若光照条件不符合视觉系统的需求，则飞行器无法躲避障碍物。
- 当 GPS 信号欠佳或者 GPS 不工作时，无法实现返航。若失控返航时 GPS 信号欠佳或者 GPS 不工作，飞行器将自动降落。
- 起飞前务必先进入飞行眼镜的设置 > 安全界面，设置适当的返航高度。
- 返航过程中，在飞行器的前进阶段，若遥控器信号正常时用户可通过遥控器控制飞行器的速度，但不可以控制飞行器的机头朝向或左右飞行；下降阶段可控制飞行器的机头朝向及水平位置。在飞行器上升阶段或前进阶段反向打满杆可使飞行器退出返航。
- 限飞区和禁飞区将会对自动返航造成影响。返航遇到禁飞区时，飞行器将原地悬停。
- 风速过大时，可能导致飞行器无法成功返航。请谨慎飞行。

降落保护

若用户通过遥控器手动触发返航或降落，当飞行器降落时，降落保护功能生效。飞行器具体表现为：

1. 若飞行器降落保护功能正常且检测到地面可降落时，飞行器将直接降落；
2. 若飞行器降落保护功能正常，但检测结果为不适合降落时（例如下方为不平整地面或水面），则飞行器悬停，等待用户操作；
3. 若飞行器降落保护功能无法正常工作，则下降到离地面 0.3 m 时，飞行眼镜将提示用户是否需要继续降落。下拉油门持续 1 s 后，飞行器降落。

⚠ 飞行器降落过程中避障功能将关闭，请确保在合适的地方降落。

 © 2021 大疆创新 版权所有

精准降落

飞行器在自动返航的过程中，当到达返航点上方后开始匹配地形特征，一旦匹配成功则开始修正降落位置，使飞行器能够精准地回到起飞点。

⚠
- 精准降落过程中降落保护同时生效。
- 飞行器仅在满足以下条件的情况下可实现精准降落：
  a) 飞行器仅在起飞时记录返航点，飞行过程中未刷新返航点。
  b) 飞行器起飞方式为垂直起飞，且起飞高度超过 7 m。
  c) 地面环境未发生动态变化。
  d) 地面环境纹理不是太少（例如雪地）。
  e) 光线不是特别暗（例如晚上）或强光照射。
- 降落过程中，可使用遥控器进行控制：
  a) 下拉油门摇杆可加大下降速度。
  b) 上推油门摇杆或者其他方式拨动摇杆都被视为放弃精准降落，飞行器将垂直下降，降落保护功能同时生效。

视觉系统与红外传感系统

DJI FPV 飞行器配备前视、下视双目视觉系统和底部红外传感系统，为飞行器提供环境感知能力。前视、下视视觉系统分别位于飞行器前部和底部，分别由两个摄像头组成。视觉系统通过图像测距来感知障碍物。

底部红外传感系统由一个红外传感器模组（一发一收）组成。红外传感器可以判断障碍物距离，还可以提供飞行器对地高度参考，配合下视视觉系统计算飞行器位置信息。

底部还配备下视补光灯，在光线不足时开启，可辅助下视视觉系统工作。

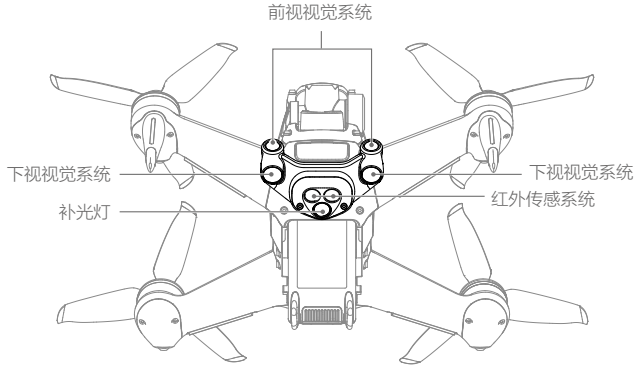

 © 2021 大疆创新 版权所有

观测范围

前视

精确测距范围：0.5-18 m；视角（FOV）：水平 56°，垂直 71°。

下视

精确悬停范围：0.5-15 m，视觉悬停范围：0.5-30 m。视角（FOV）：前后 106°，左右 90°。

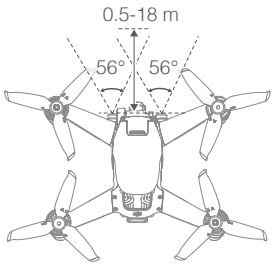

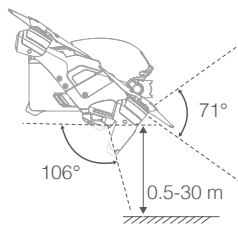

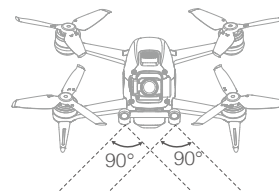

校准

自动校准

视觉系统出厂时已经校准，可正常工作。在飞行过程中，当系统检测到标定参数异常，飞行器将会尝试自动校准。自动校准过程中无须用户参与，正常操作即可。若自动校准失败，则飞行眼镜提示需要高级校准。

高级校准

当飞行眼镜提示用户需要高级校准时，请将飞行器连接 DJI Assistant 2 (DJI FPV series) 调参软件，按以下步骤校准视觉系统（图示以校准前视视觉系统为例）。

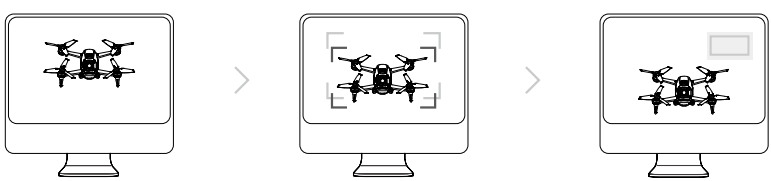

1
将飞行器面向屏幕

2
移动位置以对准方框

3
按照提示旋转飞行器

根据提示重复以上步骤校准下视视觉系统。

 © 2021 大疆创新 版权所有

使用场景

下视视觉系统的定位功能适用于表面纹理较丰富、光照条件充足的环境，最佳工作高度范围为 0.5-15 m。超出该范围飞行时，视觉定位性能可能下降，请谨慎飞行。

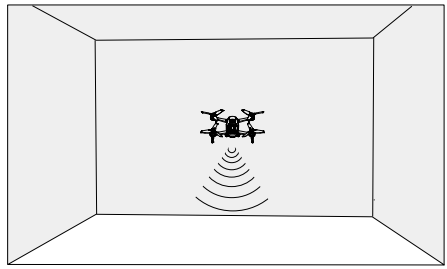

使用步骤

1. 使飞行挡位为普通，开启飞行器。
2. 起飞后飞行器后机臂上的状态指示灯显示绿灯双闪，视觉定位功能将自动开启。

前视视觉系统可在普通挡自动开启（需在飞行眼镜中打开“障碍物减速”开关），此时若飞行器检测到前方有障碍物会进行减速。前视视觉系统适用于光照良好的环境，且飞行路线中遇到的障碍物纹理不可特别稀疏。另外由于惯性关系，用户需要控制飞行器在有效距离内刹车。

- 请务必留意飞行环境，视觉系统与红外传感系统只在有限条件下发挥安全辅助作用，不能代替人的判断和操控。用户应在飞行过程中时刻留意周围环境与飞行眼镜相关警示，全程保持对飞行器的控制并对操控行为负责。
- 在开阔平坦的场地使用视觉系统时，飞行器最大悬停高度为 30 m。视觉定位系统最佳工作高度范围为 0.5-15 m，超出该范围飞行时，视觉定位性能可能下降，请谨慎飞行。
- 在飞行眼镜可设置补光灯的打开方式（打开、关闭或自动）。若选择自动，补光灯将在环境光线不足时自动开启，此时视觉定位性能下降，若 GPS 信号不佳，请谨慎飞行。
- 视觉系统在水面上可能无法正常工作。因此，当降落功能触发时，飞行器可能无法主动回避下方水域。建议用户对飞行保持全程控制，并根据周围环境进行合理判断，不过度依赖视觉系统。
- 视觉系统和红外传感系统不适合在飞行器速度过快的场景下使用。
- 视觉系统无法识别没有纹理特征的表面，及无法在光照强度不足或过强的环境中正常工作。在以下场景下视觉系统无法正常工作：
  a) 纯色表面（例如纯黑、纯白、纯红、纯绿）。
  b) 有强烈反光或者倒影的表面（例如冰面）。
  c) 水面或者透明物体表面。
  d) 运动物体表面（例如人流上方、大风吹动的灌木或者草丛上方）。
  e) 光照剧烈快速变化的场景。
  f) 特别暗（光照小于 10 lux）或者特别亮（光照大于 40,000 lux）的物体表面。
  g) 对红外有很强吸收或者反射作用的材质表面（例如镜面）。

 © 2021 大疆创新 版权所有

⚠ h) 纹理特别稀疏的表面（如电线杆、管道等）。
i) 纹理重复度很高的物体表面（例如颜色相同的小格子砖）。
j) 细小的障碍物（如树枝、电线等）。

- 请勿以任何方式遮挡、干扰视觉系统，并避免在灰尘、水雾较多的环境下使用，以免影响镜头清晰度。请勿以任何方式遮挡红外传感器。
- 如果飞行器受到强烈碰撞，则有可能需要重新校准视觉系统。
- 避免在雨雾天气或在其他能见度低（能见度低于 100 m）的场景飞行。
- 起飞前请检查红外传感系统和视觉系统的表面：
  a) 去掉表面的贴膜、贴纸、及其他遮挡物品。
  b) 若有水滴、指纹、脏污等，请先擦拭干净（请使用无尘布擦拭，不能使用酒精等有机溶剂）。
  c) 若表面有掉落、破碎、划痕、磨损等，请返厂维修。

飞行数据

DJI FPV 飞控具备飞行记录功能，飞行器开启电源以后的所有飞行相关数据都将存放于飞控系统中。开启飞行器，连接调参接口至 DJI Assistant 2 (DJI FPV series) 调参软件可读取飞行数据。

螺旋桨

DJI FPV 飞行器使用快拆螺旋桨。带标记和不带标记的螺旋桨分别指示了不同的旋转方向，需严格按照指示，安装不同的螺旋桨至相应的位置。

螺旋桨	带红色标记	不带标记
示意图	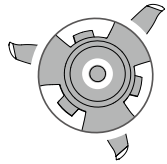	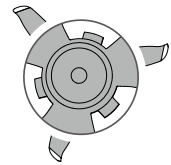
安装位置	安装至带红色标记的电机	安装至不带标记的电机

安装

将带红色标记的螺旋桨安装至带有红色标记的电机桨座上。将桨帽嵌入电机桨座并按压到底，沿锁紧方向旋转螺旋桨到底，松手后螺旋桨将弹起锁紧。使用同样的方法安装不带标记的螺旋桨至不带标记的电机桨座上。

 © 2021 大疆创新 版权所有

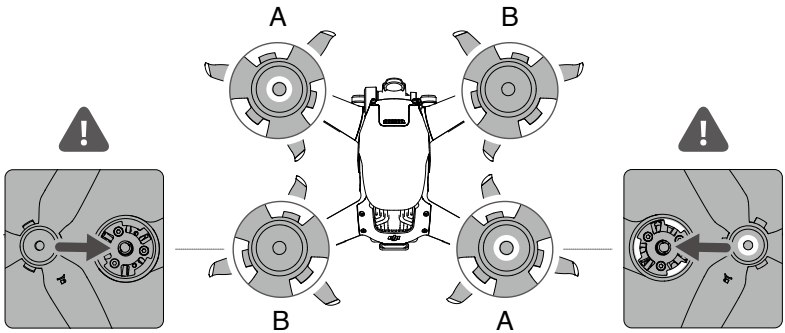

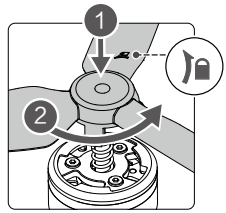

拆卸

用力按压桨帽到底，然后沿螺旋桨所示锁紧方向反向旋转螺旋桨，即可拆卸。

- 由于桨叶较薄，请小心操作以防意外划伤和挤压变形。
- 请使用 DJI 提供的螺旋桨，不可混用不同型号的螺旋桨。
- 螺旋桨为易损耗品，如有需要，请另行购买。
- 每次飞行前请检查螺旋桨是否安装正确和紧固。
- 每次飞行前请务必检查各螺旋桨是否完好。如有老化，破损或变形，请更换后再飞行。
- 请勿贴近旋转的螺旋桨和电机，以免割伤。
- 收纳时，请拆卸螺旋桨，避免螺旋桨变形、动力性能下降甚至损坏。
- 确保电机安装牢固、电机内无异物并且能自由旋转。若电机无法自由转动，请立刻执行降落。
- 请勿自行改装电机物理结构。
- 电机停止转动后，请勿立刻用手直接接触电机，否则可能造成烫伤。
- 请勿遮挡电机通风孔以及飞行器壳体上的通风孔。
- 确保飞行器电源开启后，电调有发出提示音。

 © 2021 大疆创新 版权所有

智能飞行电池

DJI FPV 智能飞行电池是一款容量为 2000 mAh、额定电压为 22.2 V、带有充放电管理功能的电池。该款电池采用高能电芯，并使用先进的电池管理系统。

智能飞行电池功能

1. 电量显示：电池自带电量指示灯，可以显示当前电池电量。
2. 电池存储自放电保护：充满电后放置 1 天，自动放电至约 97% 电量。累计放置并在无任何操作 5 天后，电池将放电至约 60% 电量（期间可能会有轻微发热，属正常现象）以保护电池。
3. 平衡保护：自动平衡电池内部电芯电压，以保护电池。
4. 过充电保护：过度充电会严重损伤电池，当电池充满后自动会停止充电。
5. 充电温度保护：电池温度为 5℃以下或 40℃以上时充电会损坏电池，在此温度时电池将不启动充电。如果在充电过程中电池温度升高至 50℃或以上将会停止充电。
6. 充电过流保护：大电流充电将严重损伤电池，当充电电流过大时，电池会停止充电。
7. 过放电保护：过度放电会严重损伤电池。电池不用于飞行时，放电至一定电压时电池会切断输出。飞行过程中电池不会启用过放电保护。
8. 短路保护：在电池检测到短路的情况下会切断输出，以保护电池。
9. 电芯损坏检测：在电池检测到电芯损坏、电芯严重不平衡或者保护板异常的情况下，会提示电池已经损坏。
10. 休眠保护：当电池处于开启状态时，若未连接任何用电设备，电池在 20 分钟后关闭输出，同时会进入到关闭状态，以保持电量。当电池电量低于 10% 时，6 小时后电池将自动进入休眠状态以防止过放。此时短按电池开关电量指示灯不会亮起，使用充电器对电池充电即可唤醒。
11. 通讯：飞行器可以通过电池上的通讯接口实时获得电池信息，例如电压、电量、电流等。

⚠ 使用电池前请详细阅读并严格遵守 DJI 在本手册、免责声明和安全概要、电池表面贴纸上的要求。未按要求使用造成的后果由用户承担。

使用智能飞行电池

查看电量

短按电源按键一次，查看当前电量。

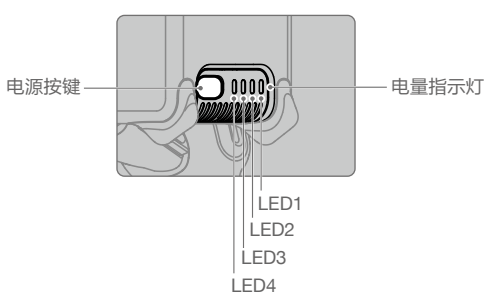

 © 2021 大疆创新 版权所有

电量指示灯可用于显示智能飞行电池充放电过程中的电量，指示灯定义如下。

表示 LED 灯在指示过程中常亮　　表示 LED 灯在指示过程中有规律地闪烁

表示 LED 灯熄灭

LED1	LED2	LED3	LED4	电量
●	●	●	●	电量 > 88%
●	●	●	✳	75% < 电量 ≤ 88%
●	●	●	○	63% < 电量 ≤ 75%
●	●	✳	○	50% < 电量 ≤ 63%
●	●	○	○	38% < 电量 ≤ 50%
●	✳	○	○	25% < 电量 ≤ 38%
●	○	○	○	13% < 电量 ≤ 25%
✳	○	○	○	0% < 电量 ≤ 13%

开启 / 关闭

短按飞行器电源按键一次，再长按 2 秒以上，即可开启 / 关闭飞行器。飞行器开启时，电量指示灯显示当前电池电量；飞行器关闭后，指示灯均熄灭。

低温使用注意事项

1. 在低温环境（-10℃至 5℃）下使用电池，请务必保证电池满电。电池工作在低温环境下放电能力将降低，请先悬停飞行器以加热电池。
2. 在 -10℃以下的环境下无法使用电池。
3. 当飞行眼镜提示“低电压报警”时建议立刻停止飞行，待电池温度升高后再飞行。
4. 在低温环境下，建议在飞行前将电池预热至 5℃以上，预热至 20℃以上更佳。
5. 在低温环境下，由于电池输出功率限制，飞行器抗风能力将减小以及飞行性能减弱。请小心操作。
6. 低温高原环境下飞行需格外谨慎。

⚠ 在低温环境下飞行前，可将电池插入飞行器内预热，当电池充分预热后再起飞（以飞行眼镜提示为准）。

充电

每次使用智能飞行电池前，请务必充满电。智能飞行电池必须使用 DJI 官方提供的专用电源适配器进行充电。

1. 连接电源适配器到交流电源（100-240 V，50/60 Hz；如果需要，请使用电源转换插头）。
2. 在智能飞行电池关闭的状态下，连接智能飞行电池与电源适配器。
3. 充电状态下智能飞行电池电量指示灯将会循环闪烁，并指示当前电量。

 © 2021 大疆创新 版权所有

4. 电量指示灯全部熄灭时表示智能飞行电池已充满。请取下智能飞行电池和电源适配器，完成充电。

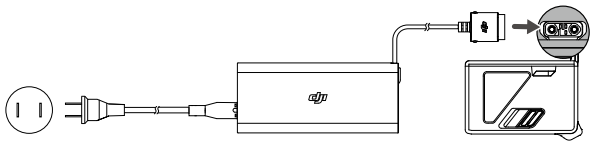

- 充电时长约为 50 分钟。
- 为安全起见，电池在运输过程中需保持低电量。运输前请进行放电，飞行至低电量（如 30% 以下）。

- 飞行结束后智能飞行电池温度较高，须待智能飞行电池降至室温再对智能飞行电池进行充电。
- 智能飞行电池可允许充电温度范围为 5℃至 40℃，若电芯的温度不在此范围，电池管理系统将禁止充电。最佳的充电温度范围为 25 ± 3℃，在此温度范围内充电可延长电池的使用寿命。
- DJI FPV 选配充电管家可为多块电池充电。请访问 DJI 官方商城了解更多信息。
- 每隔 3 个月左右重新充电一次以保持电池活性。
- 智能飞行电池必须使用 DJI 官方指定的充电器进行充电，对于使用非 DJI 官方提供的充电器进行充电所造成的一切后果，DJI 将不予负责。

充电过程中电量指示灯指示如下。

LED1	LED2	LED3	LED4	电量
☼	☼	○	○	0% ＜电量≤ 50%
☼	☼	☼	○	50% ＜电量≤ 75%
☼	☼	☼	☼	75% ＜电量＜ 100%
○	○	○	○	充满

充电保护指示信息

电池 LED 灯可显示由于充电异常触发的电池保护的相关信息。

充电指示灯					
LED1	LED2	LED3	LED4	显示规则	保护项目
○	☼	○	○	LED2 每秒闪 2 次	充电电流过大
○	☼	○	○	LED2 每秒闪 3 次	内部通信异常
○	○	☼	○	LED3 每秒闪 2 次	充电过充导致电池电压过高
○	○	☼	○	LED3 每秒闪 3 次	充电器电压过高
○	○	○	☼	LED4 每秒闪 2 次	充电温度过低
○	○	○	☼	LED4 每秒闪 3 次	充电温度过高

 © 2021 大疆创新 版权所有

排除故障（充电电流过大、充电短路、充电过充导致电池电压过高、充电器电压过高、充电温度过高或过低）后，重新拔插充电器恢复充电。如遇到充电温度异常，则等待充电温度恢复正常，电池将自动恢复充电，无需重新拔插充电器。

安装 / 拆卸

请将智能飞行电池安装至飞行器后使用。按图示方向将智能飞行电池插入电池仓并推到底，直至听到电池卡扣“咔”一声，然后连接电池接口，确保电池安装、连接稳固。

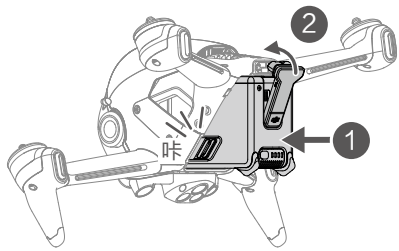

拔出电源接口，然后按压电池两侧卡扣并取出电池。

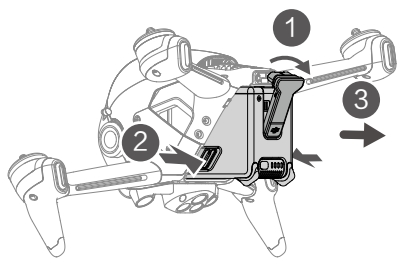

⚠ • 请勿在电源开启的情况下拆、装电池。
• 确保电池安装到位。

保养

当飞行眼镜提示智能飞行电池需要保养时，请尽快返航或降落，落地后需对电池进行保养后方可再次使用。请按照如下步骤保养电池。

1. 将智能飞行电池充满电。
2. 静置电池 24 小时。
3. 将智能飞行电池装入飞行器，启动后悬停飞行（高度不超过 2 m）。当电池电量剩余 20% 时，降落后关机，并取出电池。
4. 静置电池 6 小时。
5. 保养结束，智能飞行电池可正常使用。若飞行眼镜仍提示需要保养电池，请重复以上步骤。

 © 2021 大疆创新 版权所有

云台相机

云台概述

云台为相机提供稳定的平台，配合 RockSteady 电子增稳，使得在飞行器高速飞行的状态下，相机也能拍摄出稳定流畅的画面。云台可控角度范围为俯仰 -50° 至 +58°，通过遥控器的云台俯仰控制拨轮可调整俯仰角度。

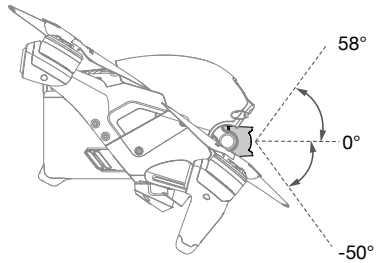

云台模式

云台模式会根据飞行挡位自动切换。

普通 / 运动挡：云台为姿态增稳模式。云台俯仰角度相对于水平面保持稳定，适用于拍摄稳定画面。

手动挡：云台为 FPV 模式。云台俯仰角度相对于飞行器机身保持稳定，适用于体验第一人称视角飞行。

- 起飞前请将飞行器放置在平坦开阔的地面上，请勿在电源开启后碰撞云台。
- 云台含有精密部件，若受到碰撞或损伤，精密部件会损坏，可能会导致云台性能下降。请爱护云台相机免受物理损伤。
- 请保持云台清洁，避免云台接触沙石等异物，否则可能会造成云台活动受阻，影响其性能。
- 若将飞行器放置在凹凸不平的地面或草地上时地面物体碰到云台，或者云台受到过大的外力作用（例如被碰撞或被掰动）可能会导致云台电机异常。
- 请勿在云台相机上增加任何物体，否则可能会影响云台性能，甚至烧毁电机。
- 使用时先移除云台罩再开机。储存或者运输途中，重新安装云台罩以保护云台。
- 在大雾或云中飞行时可致云台结露，导致临时故障。若出现此状况，云台干燥后即可恢复正常。

相机概述

DJI FPV 相机采用 1/2.3 英寸 CMOS，分辨率可达 1200 万有效像素。镜头光圈为 F2.8，焦点范围为 0.6 m 至无穷远，镜头 FOV 可达 150°。

DJI FPV 相机支持最高 4K 照片拍摄，以及 60fps 的 4K 高清视频录像。

 © 2021 大疆创新 版权所有

- 仅当图传规格为“高画质”时可录制 4K 视频。
- 请在标称的温湿度范围内使用及保存相机，以保持相机镜头良好的性能。
- 对于镜头表面的脏污或灰尘，建议使用专业镜头清洁工具清洁镜头，以免损伤镜头或对画质产生影响。
- 确保相机无任何遮挡覆盖，否则高温可能导致相机损坏，甚至烫伤您或他人。

影像储存方式

DJI FPV 配备 microSD 卡槽用于存储影像。高质量视频 / 照片的拍摄要求存储设备支持快速的写入，请使用 UHS-I Speed Grade 3 或以上规格的 microSD 卡以保证拍摄性能，请详见规格参数存储卡推荐列表。

- 请勿在飞行器开启的时候插拔 microSD 卡。录像过程中插拔 microSD 卡或在电源开启的情况下拆下电池可能导致 microSD 卡损坏以及存储数据丢失。
- 为保证相机系统稳定性，单次录像时长限制在 30 分钟以内，超过后将自动停止录像。
- 在使用相机拍摄前检查相机参数设置，确保参数正确。
- 在使用本设备拍摄重要影像时，请在实际拍摄之前进行数次测试拍摄，以确保设备处于正常的工作状态。
- 必须开启飞行器，才能通过 DJI Fly App 下载存储于飞行器 microSD 卡内的相片或者视频。
- 请正确关闭飞行器，否则相机的参数将不能保存，且正在录制的视频会损坏。DJI 对无法读取视频和相片造成的损失不承担任何责任。

 © 2021 大疆创新 版权所有

飞行眼镜

使用 DJI FPV 飞行眼镜 V2 可以第一人称视角实时观看飞行器相机画面，并支持实时音频传输。飞行眼镜亦可浏览存储于飞行眼镜端的图像文件，并对图传、操控、拍摄等参数进行设置。

DJI FPV 飞行眼镜 V2 亦可搭配 DJI FPV 天空端使用，请浏览《DJI FPV 数字图传系统用户手册》以获取详细的使用方法。 由于部分国家地区不支持 5.8 GHz 频段，故 DJI FPV 飞行眼镜 V2 无法与 DJI FPV 天空端兼容，详情请了解当地法律法规。
https://www.dji.com/fpv/info#downloads

供电

使用包装内的飞行眼镜供电线（USB-C）连接飞行眼镜的电源接口至飞行眼镜电池。

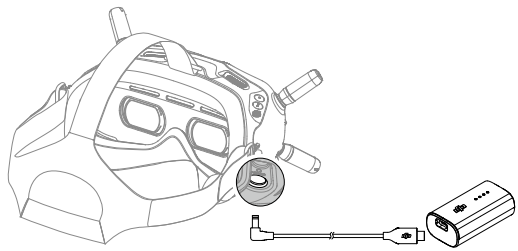

短按一次电源按键，可查看当前电量。
短按一次电源按键，再长按 2 秒以开启、关闭飞行眼镜。

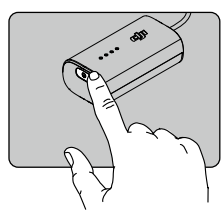

若电量不足请给飞行眼镜电池充电。完全充满约需 2 小时 30 分钟。

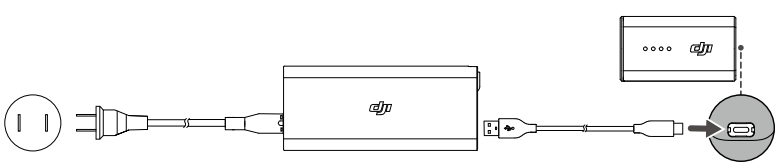

若使用其他电池，用户需自备电压为 11.1-25.2 V 的外置电源。DJI FPV 选配飞行眼镜供电线（XT60）可使用外置电源为飞行眼镜供电。请访问 DJI 官方商城了解更多信息。

 © 2021 大疆创新 版权所有

操作

五维按键

前后左右拨动五维按键可以滚动界面菜单，按下进行确认。

在主界面下，按下五维按键可唤出菜单栏，左右拨动可调节屏幕亮度，前后拨动可调节音量。

拍摄按键

短按拍照或开始 / 结束录像。长按切换拍照 / 录像模式。

返回按键

按下可返回上级菜单或退出当前模式。

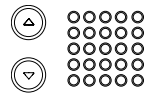

频道调节按键

按下向上 / 向下按键可切换频道（仅在手动选频时生效）。

频道显示屏

显示飞行眼镜当前所在频道（A 为自动选频）。

主界面

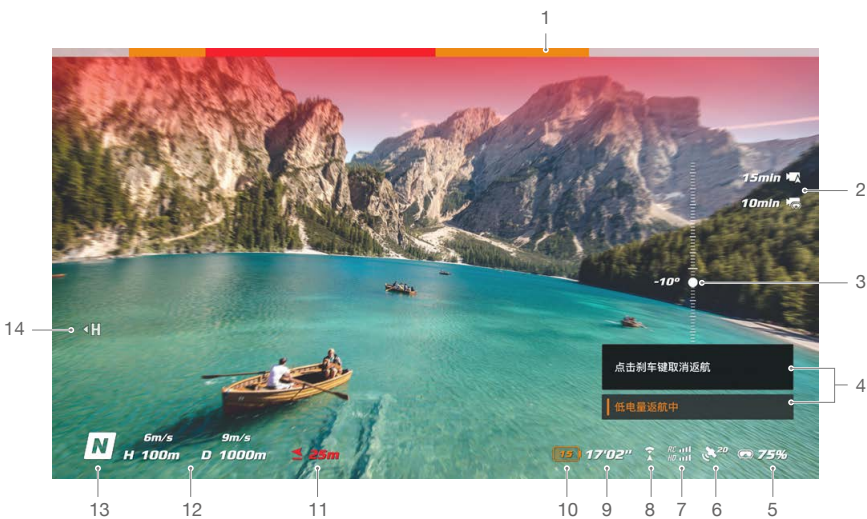

1. **障碍物提示**

   指示不同方向上飞行器与障碍物的距离。红色、橙色、灰色依次指示由近至远与障碍物的相对距离。

2. **microSD 卡信息**

   显示飞行器或飞行眼镜当前 microSD 卡剩余可拍照数量或可录像时长，录像时闪烁显示录像时长。

 © 2021 大疆创新 版权所有

3. 云台俯仰角度
   拨动云台俯仰控制拨轮时，显示云台当前俯仰角度。
4. 提示信息
   显示挡位切换、低电量提示等状态切换信息，以及各种告警信息。
5. 飞行眼镜电量
   显示当前飞行眼镜电池的剩余电量。电量过低时蜂鸣器会报警提示。支持显示第三方电池电压。
6. GPS 状态
   显示 GPS 信号强弱。
7. 遥控器及图传信号强度
   显示遥控器与飞行器之间控制链路的信号强度，以及飞行眼镜与飞行器之间图传链路的信号强度。
8. 前视视觉系统状态
   显示前视视觉系统状态。图标白色表示视觉系统工作正常，红色表示视觉系统未开启或工作异常，此时遇到障碍物无法自动减速。
9. 可飞行时间
   启动电机后，显示飞行器剩余电量的可飞行时间。
10. 飞行器电量
    显示当前飞行器智能飞行电池的剩余电量。
11. 地面距离
    当飞行器距地高度小于 10 m 时，显示当前飞行器距离地面的高度信息。
12. 飞行状态参数
    D 1000 m：飞行器与返航点水平方向的距离。
    H 100 m：飞行器与返航点垂直方向的距离。
    9 m/s：飞行器在水平方向的飞行速度。
    6 m/s：飞行器在垂直方向的飞行速度。
13. 飞行挡位
    显示当前飞行挡位。
14. 返航点
    指示返航点的位置。

- 飞行眼镜长时间未使用，或与飞行器断连后会进入屏保界面。按下飞行眼镜任意按键，或重新连接飞行器即可恢复图传显示。
- 若长时间未使用设备，开机后 GPS 搜索信号时间可能会延长。短时间内重复开关机使用，在信号无遮挡的情况下，GPS 搜索信号大概需要 20 秒。

- 若设置录像设备为“同时录”，则主界面同时显示飞行器和飞行眼镜的 microSD 卡信息；若选择“仅飞机”或“仅眼镜”，则主界面仅显示飞行器或飞行眼镜的 microSD 卡信息。

 © 2021 大疆创新 版权所有

菜单

按下飞行眼镜的五维按键可唤出菜单栏。

状态

显示当前各种状态警示提示的详细信息。若遇到 IMU 或指南针异常，可进行校准。

相册

显示存储于飞行眼镜 microSD 上的照片或视频，选择文件后确认即可预览。

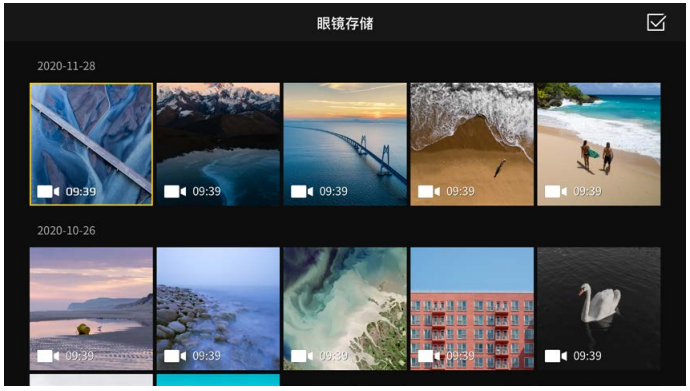

- 支持将飞行器上的 microSD 插入飞行眼镜的 microSD 卡槽中，预览飞行器拍摄的照片或视频。
- 播放视频时，按下五维按键可暂停 / 继续播放，左右拨动五维按键可调整播放进度，上下拨动五维按键可调整播放音量。

 © 2021 大疆创新 版权所有

图传

“飞手”菜单可对当前设备的图传进行设置。“观众”菜单可查看附近的图传设备及信号强度，选择频道后可观看相应的图传画面。

1. 广播模式
   可开启 / 关闭广播模式。打开广播模式后会显示设备编号，其他设备可搜索到本设备并进入频道观看图传画面。
2. 图传比例
   可调节图传画面的显示比例。
3. 聚焦
   可开启 / 关闭聚焦功能或设置为自动。聚焦功能可使画面中央区域更清晰，边缘较模糊。
4. 信道模式
   可设置手动或自动选择信道。建议选择“自动”，此时图传会在 2.4 GHz 和 5.8 GHz 频段智能切换并选择信号最优的信道。
5. 图传频段
   信道模式为“手动”时，可选择 2.4 GHz 或 5.8 GHz 频段。
6. 带宽
   设置图传的工作带宽。不同带宽设置下会有不同数量的信道可供选择，可手动选择信号强度最佳的信道使用。
   带宽越大，占用的频谱资源越多，可以提供更高的图传码率，更清晰的图传画质，但是抗无线干扰能力相对变弱，在同一场地下，可同时容纳的设备量也会变少。在多人比赛场景，建议手动选择固定带宽和频道，减少相互干扰。

 © 2021 大疆创新 版权所有

设置

安全

可对飞行最大高度、最远距离、返航高度等飞行安全参数进行设置。支持更新返航点、开启 / 关闭前视障碍物减速、查看指南针及 IMU 状态并校准。

找飞机功能可利用飞行眼镜机身内置存储中缓存的视频查找飞行器位置。

安全高级设置中可设置飞行器失联行为，补光灯及 AirSense 状态，以及是否允许空中紧急停桨。当失去遥控器信号时，飞行器行为可选择返航、降落或悬停。开启允许紧急停桨后，仅当飞行器在空中检测到严重故障（如：空中受到撞击、飞行器不受控制急速上升或下降、飞行器姿态不受控制连续翻滚、电机堵转等）时，遥控器执行掰杆动作可使飞行中的飞行器停止电机。务必注意：空中停桨将造成飞行器坠毁。

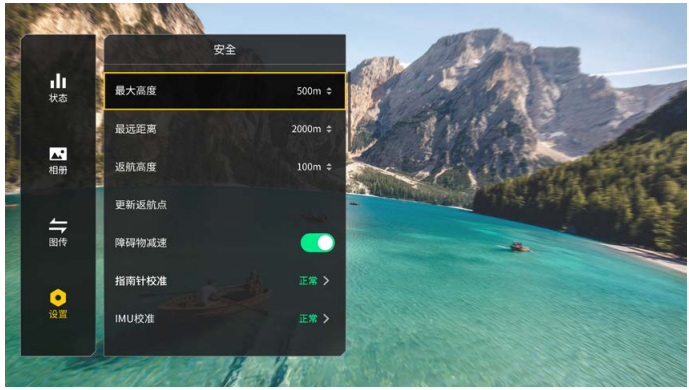

操控

可对飞行器机头 / 机臂灯的颜色及亮灯方式、云台俯仰速度、横滚控制（运动挡）等飞行器操控参数进行设置，支持校准云台。

 © 2021 大疆创新 版权所有

遥控器设置可自定义遥控器按键功能，包括自定义按键 C1、自定义切换开关 C2 以及自定义挡位。摇杆模式可选择美国手、日本手或中国手。同时支持调节遥控器手动挡操控手感以及校准遥控器。

拍摄

可调节 ISO、快门、EV、饱和度和白平衡等相机参数，支持切换手动挡或自动挡。手动挡下快门、ISO 可自行设置；自动模式下可设置 EV 值。

设置图传规格、视频规格、视频格式、辅助线，开启屏幕中心点以及格式化 SD 卡等。注意格式化后卡上的内容不可恢复，请务必小心操作。

拍摄高级设置中可对录像设备、编码格式、色彩、抗闪烁，以及是否开启视频字幕、电子防抖、畸变校正、画面倾斜校正、飞机声音录制等进行设置。

点击重置相机参数将相机参数恢复至出厂设置。

视频规格的帧率为 50/60fps 时，音频会直接存储于视频文件中；视频规格的帧率为 100/120fps 时，音频会单独存储为一个音频文件，此时视频为 4 倍慢动作，音频为正常速率。

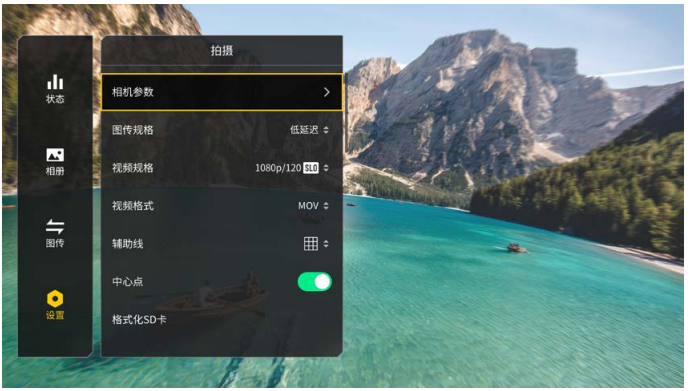

 © 2021 大疆创新 版权所有

显示

可调节屏幕亮度、画面缩放，以及选择是否显示返航点。

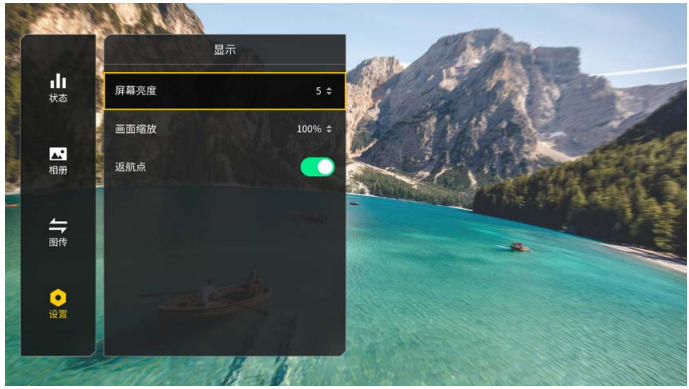

关于

可查看飞行眼镜以及与其连接的设备的固件版本、序列号等信息，选择飞行眼镜的界面语言。若要搭配 DJI FPV 天空端，需要在菜单中切换为 DJI FPV 数字图传。切换后请重新开启飞行眼镜。恢复出厂设置会将飞行眼镜以及与其连接的飞行器及遥控器恢复成出厂设置。

 © 2021 大疆创新 版权所有

遥控器

DJI FPV 遥控器 2 使用 DJI O3 图传技术，配合完备的功能按键可在最大 10 km（FCC 合规版本，无遮挡无干扰环境）通信距离内完成飞行器与相机的各种操作与设置。可拆卸设计的摇杆使遥控器更方便收纳。

遥控器内置 5200 mAh 容量电池，最长工作时间约为 9 小时。

操作

开启与关闭

短按一次电源按键，可查看当前电量。若电量不足请给遥控器充电。

短按一次电源按键，再长按 2 秒以开启、关闭遥控器。

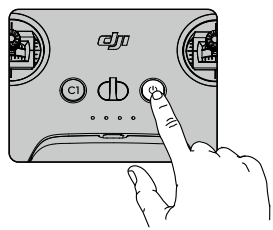

充电

连接遥控器 USB-C 接口与充电器进行充电。完全充满约需 2.5 小时。

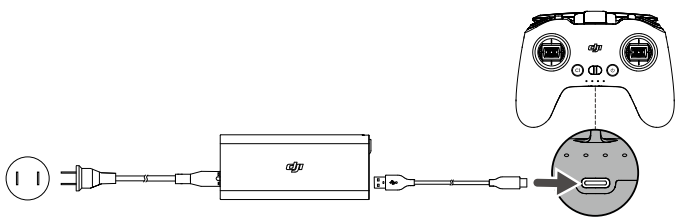

控制相机

1. 拍摄按键：短按一次拍照或开始 / 停止录像。长按切换拍照或录像。
2. 云台俯仰控制拨轮：拨动以控制云台俯仰角度。

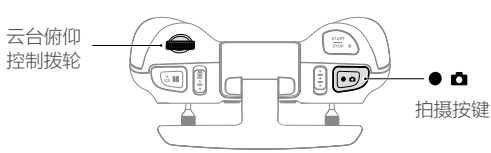

 © 2021 大疆创新 版权所有

操控飞行器

遥控器摇杆操控方式分为日本手、美国手和中国手，如下图所示。

日本手（Mode 1）

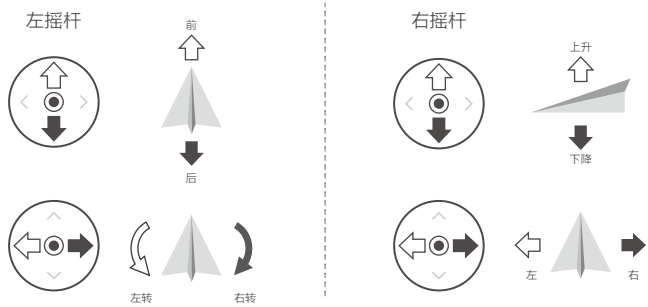

美国手（Mode 2）

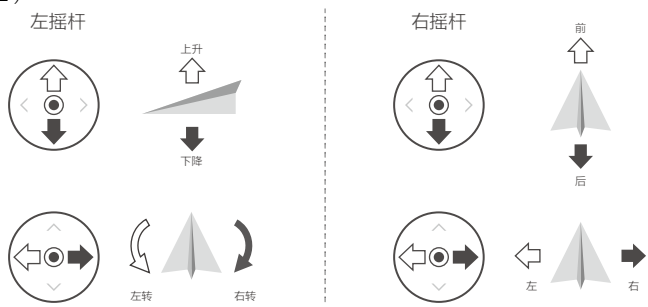

中国手（Mode 3）

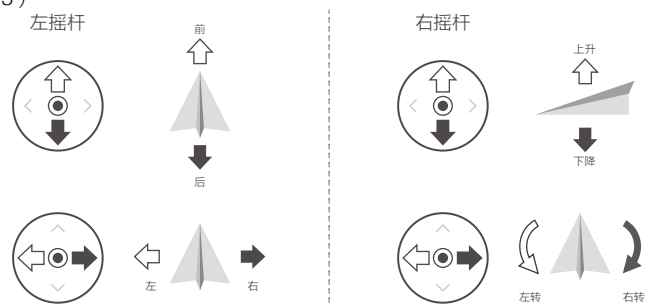

遥控器出厂时默认操控模式为美国手（Mode 2），本手册以美国手（Mode 2）为例说明遥控器的操控方式。

- 摇杆回中 / 中位：遥控器的摇杆处于中间位置。
- 摇杆杆量：遥控器摇杆偏离摇杆中位或油门杆（手动挡）偏离最低位的偏移量。

 © 2021 大疆创新 版权所有

遥控器（美国手）	飞行器（ 为机头朝向）	控制方式
	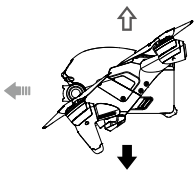	油门摇杆用于控制飞行器升降。 往上推杆，飞行器升高。往下拉杆，飞行器降低（请缓慢推杆，以防飞行器突然急速上冲或下降）。 **普通 / 运动挡：** 中位时飞行器的高度保持不变（自动定高）。飞行器起飞时，必须将油门杆往上推过中位，飞行器才能离地起飞。 **手动挡：** 油门杆无中位。飞行前需要调节摇杆手感使之不回中。
	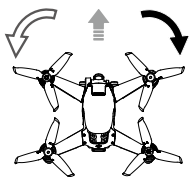	偏航杆用于控制飞行器航向。 往左打杆，飞行器逆时针旋转。往右打杆，飞行器顺时针旋转。中位时旋转角速度为零，飞行器不旋转。 摇杆杆量对应飞行器旋转的角速度，杆量越大，旋转的角速度越大。
	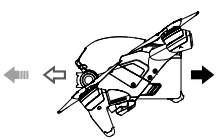	俯仰杆用于控制飞行器前后飞行。 往上推杆，飞行器向前倾斜，并向前飞行。往下拉杆，飞行器向后倾斜，并向后飞行。中位时飞行器的前后方向保持水平。 摇杆杆量对应飞行器前后倾斜的角度，杆量越大，倾斜的角度越大，飞行的速度也越快。
	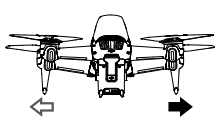	横滚杆用于控制飞行器左右飞行。 往左打杆，飞行器向左倾斜，并向左飞行。往右打杆，飞行器向右倾斜，并向右飞行。中位时飞行器的左右方向保持水平。 摇杆杆量对应飞行器左右倾斜的角度，杆量越大，倾斜的角度越大，飞行的速度也越快。

飞行挡位切换开关

拨动该开关以切换控制飞行器的飞行模式。

图示	对应飞行挡位
M	手动挡
S	运动挡
N	普通挡

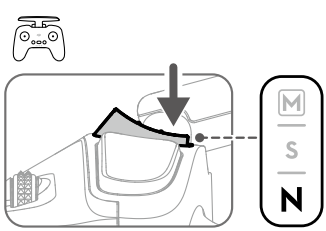

 © 2021 大疆创新 版权所有

手动挡默认不开启，遥控器飞行挡位切换为手动挡后，手动挡未生效，需要在飞行眼镜菜单中开启：设置 > 操控 > 遥控器设置 > 自定义按键 > 设置自定义挡位为“手动挡”。
使用手动挡前，建议旋紧油门杆后面的 F2 螺丝使油门杆不会自动回中，并调节油门杆后面的 F1 螺丝使油门杆的摩擦力适合您的飞行手感和偏好。

- 使用手动挡时，飞行器无自动增稳等飞行辅助功能。在使用手动挡之前，请确保您已经在 DJI 虚拟飞行模拟器上进行了充分的练习，以保证可以安全地飞行。
- 仅可在飞行器起飞前调节油门杆的操控手感，飞行时切勿尝试此操作。

启动 / 停止按键

使用运动挡时，单击可开启或关闭定速巡航。定速巡航时飞行器会保持当前的飞行速度匀速向前飞行。
使用手动挡时，双击可启动或停止电机。
使用普通 / 运动挡时，当飞行眼镜提示低电量返航倒计时，单击可取消低电量返航。

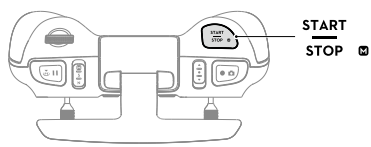

- 定速巡航功能仅在运动挡下生效，其他挡位无此功能。
- 定速巡航开启后，飞行器仅在水平前进方向上保持当前速度匀速飞行。若在有风环境、或摇杆操控飞行器飞行时，界面显示的水平方向的速度会相应变化。

急停 / 智能返航按键

短按按键使飞行器紧急刹车并悬停；确保姿态杆（俯仰杆及横滚杆）回到中位后，推动油门杆后可继续操控飞行。当飞行器在智能返航、自动降落时，短按按键退出当前功能。
当飞行器为手动挡时，短按按键使飞行器紧急刹车并且姿态恢复到水平，飞行挡位自动切换为普通挡。

长按按键直至蜂鸣器发出“嘀嘀”音启动智能返航，飞行器将返航至最新记录的返航点。返航过程中，短按一次此按键将结束返航。

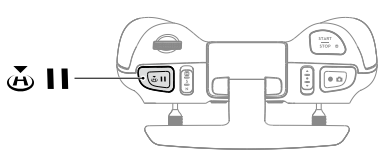

 © 2021 大疆创新 版权所有

自定义功能按键

在飞行眼镜的遥控器设置页面可自定义遥控器按键功能，包括自定义按键 C1、自定义切换开关 C2 以及自定义挡位。

自定义按键 C1、自定义切换开关 C2 可设置为开启或关闭补光灯、电机鸣叫，以及云台朝上 / 回中 / 朝下、机臂灯颜色 / 模式切换等快捷功能。

自定义挡位可设置为手动挡或运动挡。

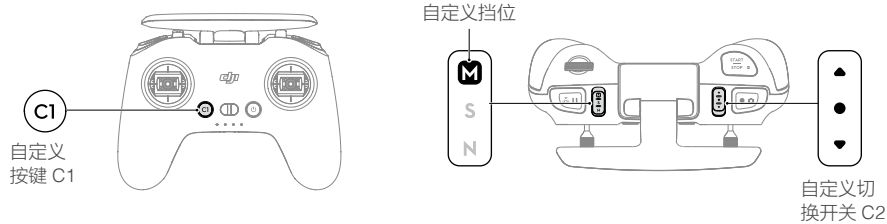

遥控器提示音

返航提示音不可取消。遥控器低电量（剩余 6% 至 15%）报警提示音可通过短按电源按键取消，当电量低于 5% 时报警提示音不可取消。

遥控器通信范围

操控飞行器时，应及时调整遥控器与飞行器之间的方位与距离以确保飞行器总是位于最佳通信范围内。

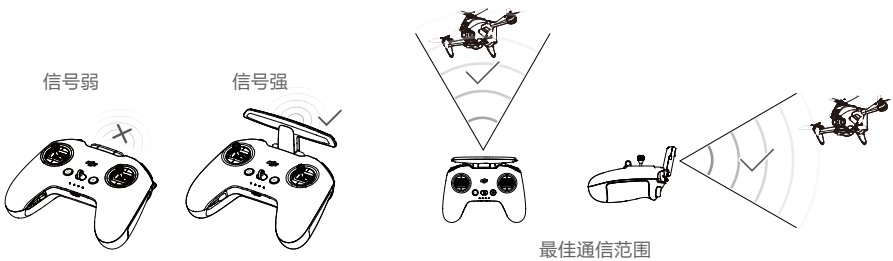

⚠ 请勿同时使用其他同频段的通信设备，以免对遥控器信号造成干扰。

 © 2021 大疆创新 版权所有

调节摇杆手感

使用手动挡时，可根据当前摇杆模式调节对应油门杆的使用手感。

1. 翻转遥控器，沿背面橡胶握柄内侧的凹槽打开握柄。

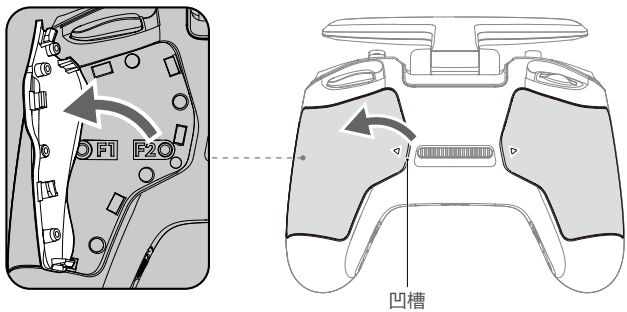

2. 两侧握柄下的螺丝分别可调节对应另一侧摇杆上下方向的操控手感。使用 H1.5 内六角螺丝刀根据个人喜好旋转螺丝以调节摇杆在上下方向上的操控阻力以及是否回中。F1 螺丝旋紧时，摇杆操控阻力更大，反之则更小。F2 螺丝旋紧时会禁用摇杆的回中，反之则开启。

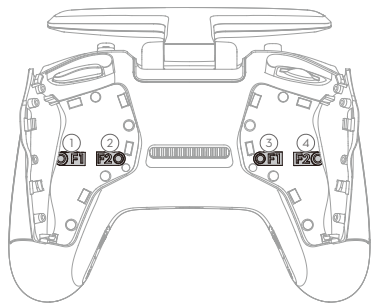

① 右摇杆阻力调节螺丝 F1（上下）
② 右摇杆回中调节螺丝 F2（上下）
③ 左摇杆阻力调节螺丝 F1（上下）
④ 左摇杆回中调节螺丝 F2（上下）

3. 调节完成后，扣紧橡胶握柄。

 © 2021 大疆创新 版权所有

DJI Fly App

连接飞行器眼镜至移动设备，运行 DJI Fly 后进入主页。点击 GO FLY 可显示飞行眼镜中的图传，便于分享 FPV 实时画面。

附近航拍点

查看或分享附近合适的飞行或拍摄地点，可了解限飞区域的相关信息，并可预览不同地点的航拍图集。

飞行学院

点击页面右上角进入学院，可在此选择产品类型，查看相应产品的功能教程、玩法攻略、飞行安全和说明书。

相册

访问飞行器及本地相册。点击创作，选择模板功能，导入素材后将自动生成视频。选择高级功能，用户可自行编辑视频。

天空之城

观看天空之城精彩视频及图片。

我的

查看账户信息及飞行记录；访问 DJI 论坛、DJI 商城；使用找飞机功能；其它设置如固件更新、清除缓存、隐私、语言等。

- 部分国家和地区要求在使用飞行器时实时上报飞行器的位置信息，此时需要连接飞行眼镜至移动设备并运行 DJI Fly App。请查询并确认当地法规。

© 2021 大疆创新 版权所有

⚠
- 使用 DJI Fly App 前请确保手机电源充足。
- 使用 DJI Fly App 需要使用蜂窝移动数据，请联系您的移动设备数据提供商获取最新的数据流量资费标准。
- 当您在手机上使用 DJI Fly App 时，切勿在飞行过程中接听来电，收发短信或使用其他手机功能。
- 在使用 DJI Fly App 期间，仔细阅读所有弹出的安全提示、警示信息以及免责声明。务必了解当地的相关法律法规。您将对所有违反当地法律法规的飞行行为负责。
- 首次使用 DJI Fly App 时，App 将指引用户体验飞行教学功能，学习飞行器操控技巧。
- 使用 DJI Fly App 前，您须同意 DJI Fly App 使用条款及 DJI 隐私政策。该使用条款及隐私政策限制了 DJI 的部分法律责任，请在 App 内仔细阅读。

 © 2021 大疆创新 版权所有

飞行

安装准备完成后，请先进行飞行培训或训练。飞行时请选择合适的飞行环境飞行。飞行器飞行限高 500 m，请勿超过安全飞行高度。飞行时需严格遵守当地法律法规。飞行前务必阅读《DJI FPV 免责声明和安全概要》以了解安全注意事项。

飞行环境要求

1. 恶劣天气下请勿飞行，如大风（风速六级及以上）、下雪、下雨、有雾天气等。
2. 选择开阔、周围无高大建筑物的场所作为飞行场地。大量使用钢筋的建筑物会影响指南针工作，而且会遮挡 GPS 信号，导致飞行器定位效果变差甚至无法定位。建议飞行器至少距离建筑物 5 m 以上。
3. 飞行时，请保持在视线内控制，远离障碍物、人群、水面（建议距离水面 3 m 以上）等。
4. 请勿在有高压线、通讯基站或发射塔等区域飞行，以免遥控器受到干扰。
5. 在海拔 6000 m 以上飞行，由于环境因素导致飞行器电池及动力系统性能下降，飞行性能将会受到影响，请谨慎飞行。
6. 在南北极圈内飞行器无法使用 GPS 飞行，可以使用视觉系统飞行。
7. 如在运动的物体表面上起飞，如行进中的船、汽车等物体，请谨慎飞行。

飞行限制以及特殊区域限飞

根据国际民航组织和各国空管对空域管制的规定以及对无人机的管理规定，无人机必须在规定的空域中飞行。出于飞行安全考虑，默认开启飞行限制功能，包括高度和距离限制以及特殊区域飞行限制，以帮助用户更加安全合法地使用本产品。
GPS 有效时，特殊区域飞行限制与高度和距离限制共同影响飞行。飞行器在 GPS 无效时，仅受高度限制。

限高限低和距离限制

限高与限低高度用于限制飞行器的飞行高度，最大半径用于限制飞行器的飞行距离。用户可以在飞行眼镜中设置。

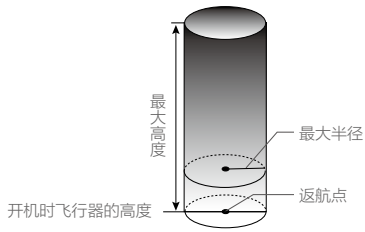

 © 2021 大疆创新 版权所有

GPS 生效时

	飞行限制	飞行眼镜	飞行器状态指示灯
最大高度	飞行高度将不能超过 DJI Fly App 中设置的最大高度	提示已达到最大限飞高度	红绿交替闪烁
最大半径	飞行器距离返航点的距离将不能超过飞行眼镜中设置的最大半径	提示已达到最大限飞距离	

GPS 信号欠佳时

	飞行限制	飞行眼镜	飞行器状态指示灯
最大高度	GPS 信号欠佳时，限飞高度为 30 m	提示已达到最大限飞高度	红绿交替闪烁
最大半径	无限制，无提示		

⚠
- 在每次上电过程中，若出现过一次 GPS 信号图标为黄色或白色，限飞高度 5 m 或 30 m 的限制将自动解除，此后 GPS 信号再次变弱时飞行器将不受高度限制。
- GPS 信号不佳或无效时，若飞行器处于限飞区，飞行器状态指示灯将周期性每隔 12 s 红灯常亮 5 s。
- 飞行器由于惯性冲出限制边界后，遥控器仍有控制权，但不能继续让飞行器继续靠近限制飞行区域。
- 为保证飞行安全，请尽量避开机场、高速公路、火车站、地铁站以及市区等区域进行飞行，尽量在视距范围内飞行。

禁飞区

禁飞区包括机场限制飞行区域以及特殊飞行限制区域，DJI 官方网站上公布了全球已被飞行限制功能覆盖的特殊区域列表，详情请参考飞行限制特殊区域（https://www.dji.com/flysafe）。

飞行器在禁飞区域将被禁止或限制飞行，飞行眼镜将会发出相应提示，请时刻留意。

飞行前检查

1. 飞行眼镜电池、遥控器、智能飞行电池以及移动设备是否电量充足。
2. 螺旋桨是否正确、稳固安装。
3. 智能飞行电池是否安装并连接稳固，飞行眼镜电池是否正确连接。
4. 电源开启后相机和云台是否正常工作。
5. 开机后电机是否能正常启动。
6. 飞行眼镜是否正常运行并显示相机图传画面。
7. 确保取下云台罩，摄像头清洁。
8. 确保飞行眼镜天线安装稳固，遥控器天线已展开。
9. 务必使用原厂配件或经过 DJI 认证的配件。使用非原厂配件有可能对飞行器的安全使用造成危险。

 © 2021 大疆创新 版权所有

启动 / 停止电机

启动电机

普通 / 运动挡：

执行掰杆动作可启动电机。电机起转后，请马上松开摇杆。

手动挡：

确保油门杆位于最低位，双击启动 / 停止按键以启动电机。

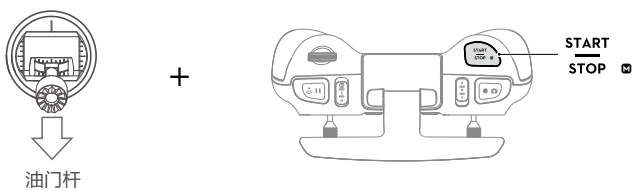

停止电机

普通 / 运动挡：

电机起转后，有两种停机方式：

方法一：飞行器着地之后，将油门杆推到最低的位置并保持，3 秒后电机停止。

方法二：飞行器着地之后，先将油门杆推到最低位置①，然后执行掰杆动作②，电机将立即停止。停止后松开摇杆。

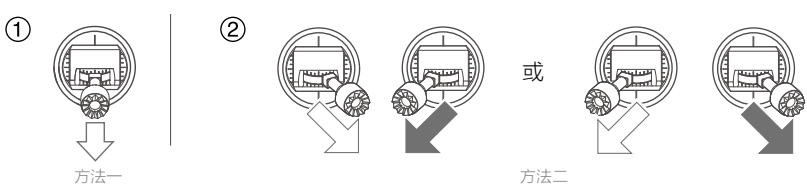

 © 2021 大疆创新 版权所有

手动挡：

飞行器着地之后，然后双击启动 / 停止按键以关闭电机。

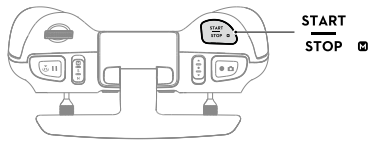

• 为确保飞行安全，推荐切换到普通挡后再降落。

空中停机

使用普通 / 运动挡时，默认仅当飞行器在空中检测到严重故障（如：空中受到撞击、飞行器不受控制急速上升或下降、飞行器姿态不受控制连续翻滚、电机堵转等）时，执行掰杆动作才可以停止电机。可在飞行眼镜中更改设置。

使用手动挡时，任意时刻双击启动 / 停止按键即可停止电机。

• 空中停机将造成飞行器坠毁。

基础飞行

基础飞行步骤

1. 把飞行器放置在平整开阔地面上，用户面朝机尾。
2. 开启飞行眼镜、遥控器和飞行器。
3. 等待飞行器状态指示灯绿灯慢闪，佩戴飞行眼镜。
4. 启动电机。
5. 往上缓慢推动油门杆，让飞行器平稳起飞。
6. 下拉油门杆使飞行器下降。
7. 落地后，关闭电机。
8. 停机后依次关闭飞行器、飞行眼镜和遥控器电源。

航拍提示和技巧

1. 执行飞行前检查。
2. 选择合适的云台工作模式。
3. 推荐在普通挡下进行拍照或录像。
4. 选择晴朗、少风的天气进行拍摄。
5. 根据拍摄需求设置相机，例如录像规格，曝光参数等。
6. 飞行前可进行试飞，以帮助规划航线和取景。
7. 飞行过程中尽量小幅度地推杆以使飞行器平稳地飞行。
8. 使用手动挡飞行时，务必选择空旷、人烟稀少的场地以保证飞行安全。

飞行安全认识对于您、周围人群与环境的安全非常重要。
请务必仔细阅读《**免责声明和安全概要**》。

 © 2021 大疆创新 版权所有

维护保养

飞行眼镜

清洁

清洁前请务必确认飞行眼镜已断开电源，并未连接任何连接线。

若飞行眼镜表面有污垢时，使用柔软的干布擦拭。清理面罩时，可用柔软的干布蘸取清水擦拭。

更换面罩

面罩通过魔术贴固定在飞行眼镜上。更换面罩时，可从面罩侧面逐渐撕起并取下面罩。然后将新面罩对准飞行眼镜轮廓贴紧并按压即可固定。

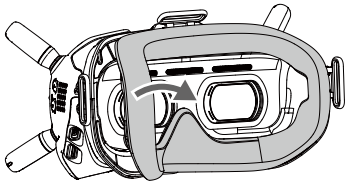

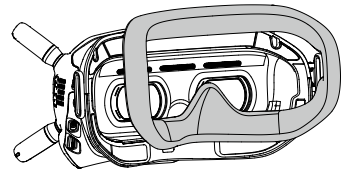

镜片保养

请使用清洁布轻轻擦拭镜片。

1. 使用镜片清洗剂或酒精沾湿清洁布。
2. 以打圈的方式从镜片中心向外侧边缘擦拭。

⚠
- 请勿使用酒精擦拭海绵。
- 镜片为易耗损部件，清洁时请注意擦拭力度，切勿刮擦镜片以免影响观赏效果甚至损坏镜片。
- 请将飞行眼镜放置于室温干燥处存储，以避免高温高湿环境损坏镜片或其它光学器件。

 © 2021 大疆创新 版权所有

飞行器

更换飞行器部件（如顶壳、云台相机或脚架）时，请分别按如下步骤进行拆卸及安装。

云台相机（含顶壳）

拆卸

1. 拆卸正面的 4 颗 M1.6 螺丝，然后取下保护壳。

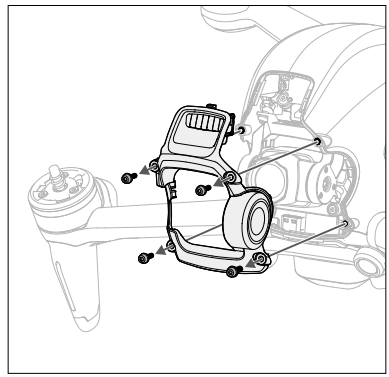

2. 拆卸飞行器侧面的 4 颗 M2 螺丝。

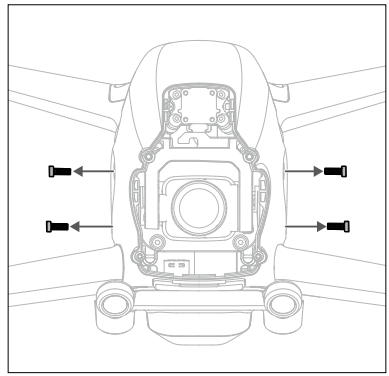

 © 2021 大疆创新 版权所有

3. 从飞行器底侧撬开顶壳一角。

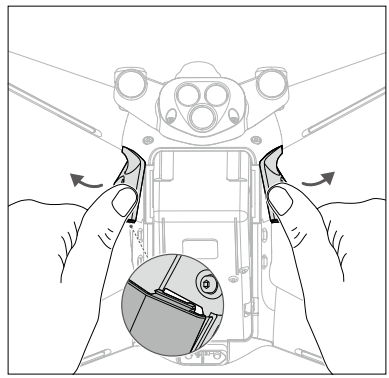

4. 正对飞行器并抓住前机臂，按照图示方向推以取下顶壳。

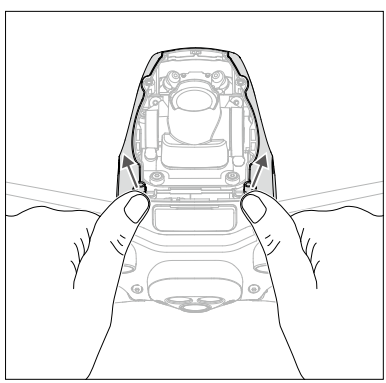

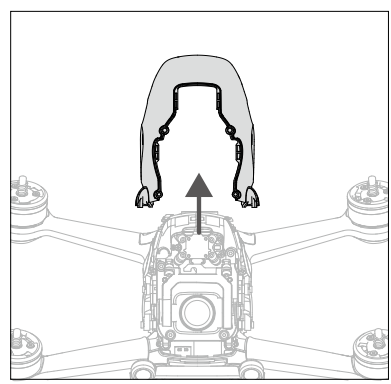

5. 拆卸正面的 4 颗 M2 螺丝。

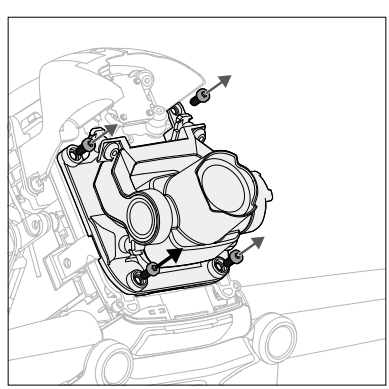

 © 2021 大疆创新 版权所有

6. 拆卸侧面的 2 颗 M1.6 螺丝，取下金属片。

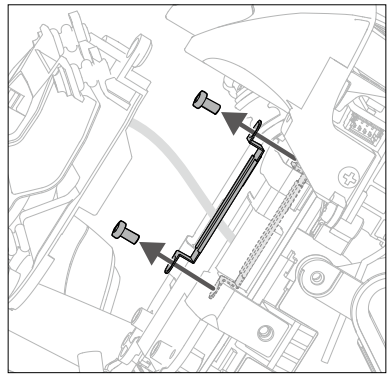

7. 使用合适的小工具挑起并取下云台相机 FPC 接口。

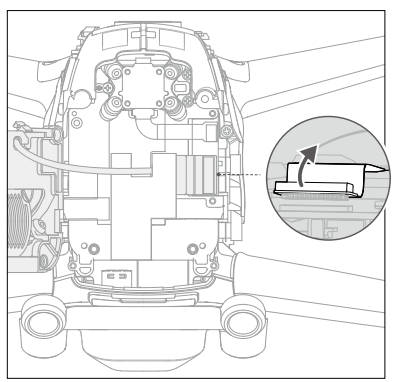

8. 撕开固定胶布一角以取下云台相机。

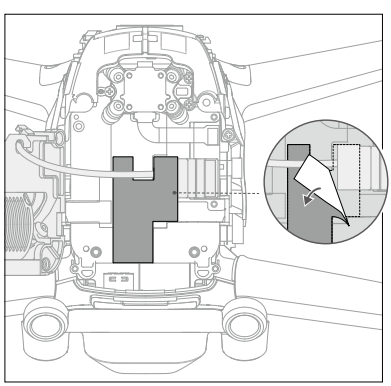

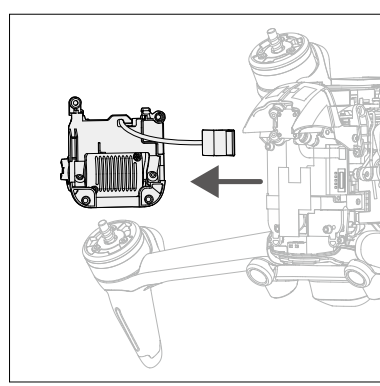

 © 2021 大疆创新 版权所有

安装

1. 取出新的云台相机，将接口线材对准位置并用固定胶布固定。

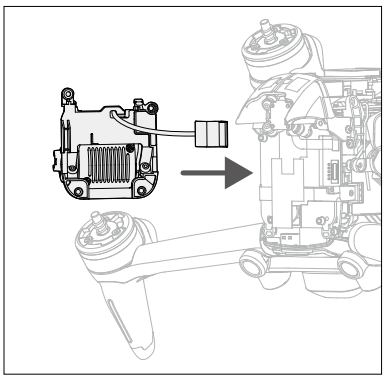

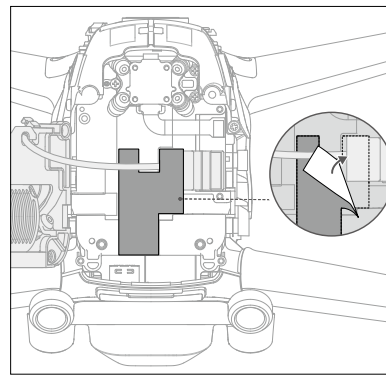

2. 对准并按下云台相机 FPC 接口，确保连接稳固。

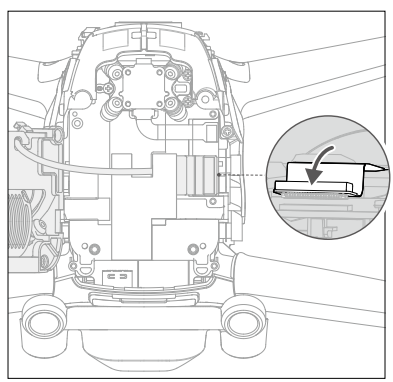

3. 安装右侧的金属压片并旋紧 2 颗 M1.6 螺丝。

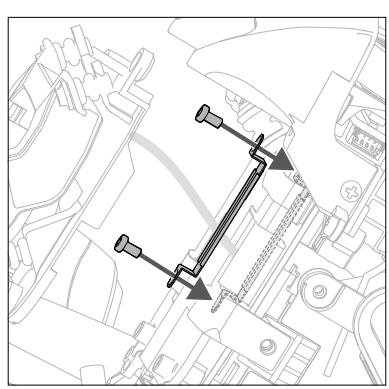

 © 2021 大疆创新 版权所有

4. 安装云台相机并旋紧 4 颗 M2 螺丝。

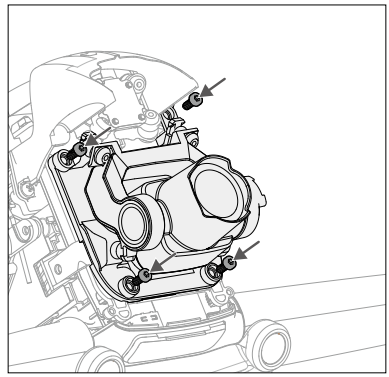

5. 取出新的顶壳并安装。

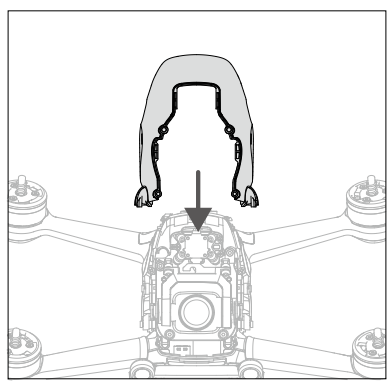

6. 依次按下以下位置以确保顶壳安装牢固。

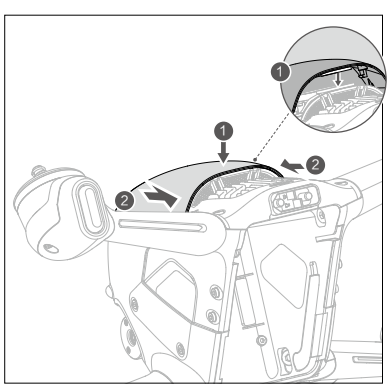

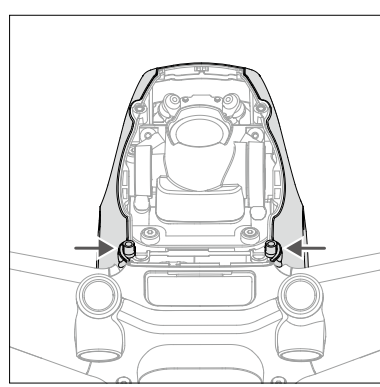

 © 2021 大疆创新 版权所有

7. 适当弯曲侧面顶壳以使对应卡扣插入飞行器卡槽，并旋紧侧面的 4 颗 M2 螺丝。

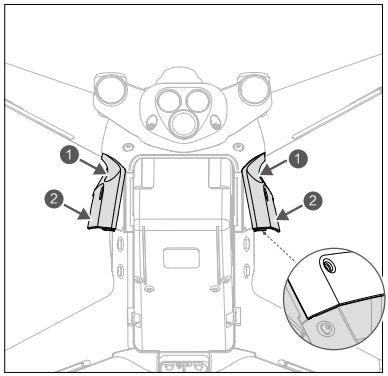

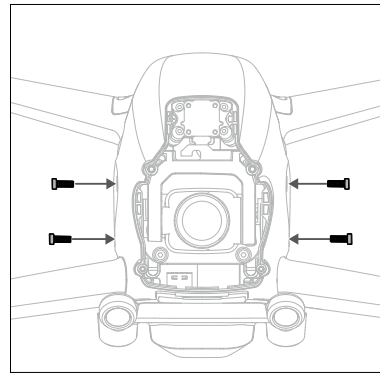

8. 从顶部开始安装保护壳，注意对准相应的槽位。旋紧正面的 4 颗 M2 螺丝完成安装。

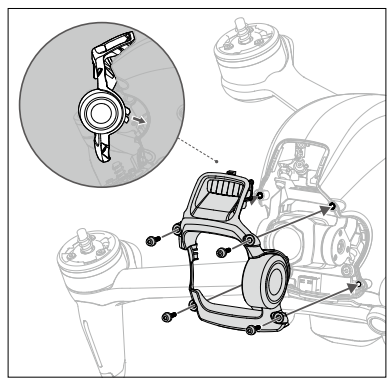

校准云台相机

更换云台相机后，需要下载相机的标定文件以校准云台相机。

1. 分别开启飞行器、飞行眼镜和遥控器电源，确保所有设备已对频。
2. 连接飞行眼镜的 USB-C 接口至手机后运行 DJI Fly App，根据界面提示下载相机标定文件至飞行器。下载过程中需要连接网络。

 © 2021 大疆创新 版权所有

脚架

拆卸

1. 拆卸飞行器左侧脚架底部的 2 颗 M1.6 螺丝。

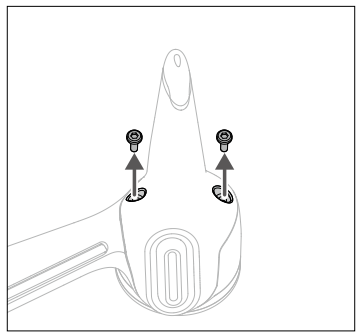

2. 沿图示方向取下脚架。

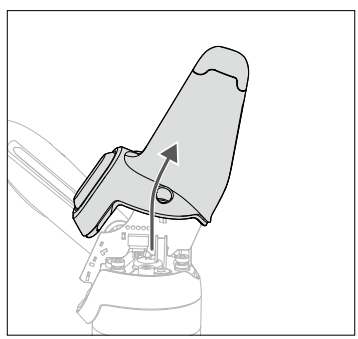

3. 分别取下脚架天线灯板两侧的天线接口、3PIN 灯线接口以及 4PIN 灯线接口。

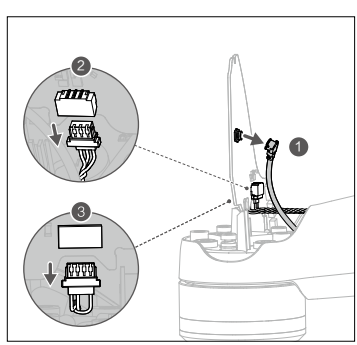

 © 2021 大疆创新 版权所有

4. 取下脚架天线灯板。

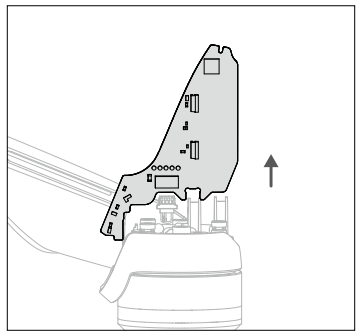

安装

1. 识别脚架内侧的标记，将印有 L 的脚架的天线灯板取出。分别连接左前电机底部的 3PIN 灯线接口、4PIN 灯线接口以及天线接口，确保连接稳固。

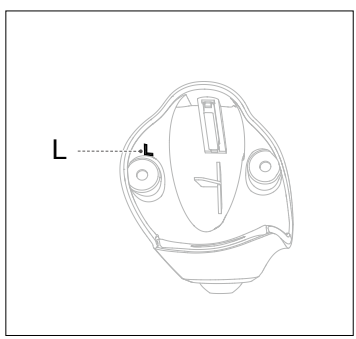

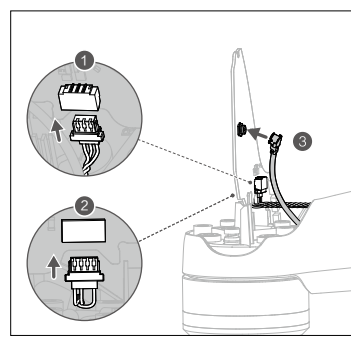

2. 将脚架天线灯板插入电机座上的两个卡位之间。

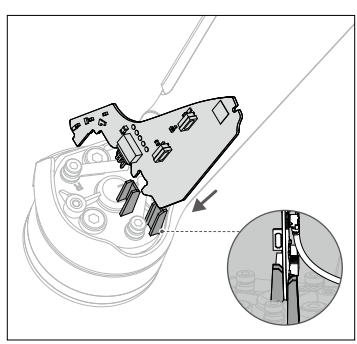

 © 2021 大疆创新 版权所有

3. 沿图示方向扣上脚架，注意使脚架导槽完全嵌入电机座的对应位置。

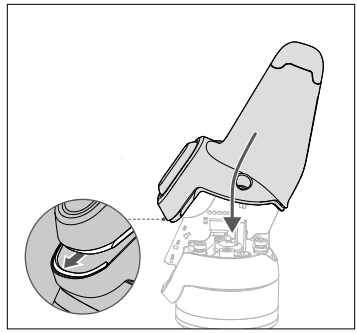

4. 旋紧 2 颗 M1.6 螺丝完成安装。

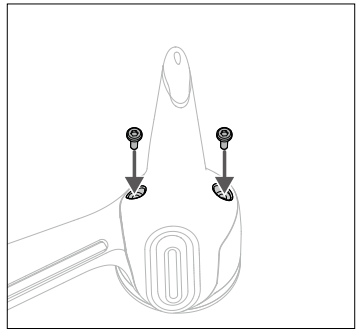

5. 重复以上步骤完成右侧脚架的安装，注意该侧标记为 R。

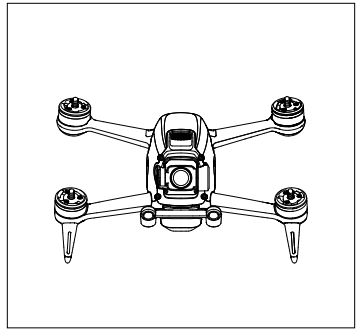

 © 2021 大疆创新 版权所有

附录

规格参数

飞行器	
起飞重量	约 795 g
尺寸（长 × 宽 × 高）	178 × 232 × 127 mm（不含桨叶） 255 × 312 × 127 mm（含桨叶）
对角线轴距	245 mm
最大上升速度	8 m/s（普通挡） 15 m/s（运动挡） 不限制（手动挡）
最大下降速度	7 m/s（普通挡） 10 m/s（运动挡） 不限制（手动挡）
最大水平飞行速度（海平面附近无风情况下）	15 m/s（普通挡） 27 m/s（运动挡） 39 m/s（手动挡，中国大陆地区为 27 m/s）
最大水平飞行加速度（海平面附近无风情况下）	0-100 km/h：2 s（手动挡）
最大飞行海拔高度	6000 m
最长飞行时间	约 20 分钟（无风环境 40 km/h 匀速飞行）
最长悬停时间	约 16 分钟（无风环境）
最长续航里程	16.8 km（无风环境）
最大可抗风速	13.8 m/s（6 级风）
工作环境温度	-10℃至 40℃
GNSS	GPS+GLONASS+Galileo
工作频率	2.400-2.4835 GHz; 5.725-5.850 GHz
发射功率（EIRP）	2.4 GHz: ≤31.5 dBm (FCC), ≤20 dBm (CE/SRRC/MIC) 5.8 GHz: ≤31.5 dBm (FCC), ≤25.5 dBm (SRRC), ≤14 dBm (CE)
悬停精度	垂直：±0.1 m（视觉定位正常工作时）±0.5 m（GPS 正常工作时） 水平：±0.3 m（视觉定位正常工作时）±1.5 m（GPS 正常工作时）
云台	
结构设计范围	俯仰：-65° 至 +70°
可控转动范围	俯仰：-50° 至 +58°
稳定系统	单轴云台（俯仰），倾斜校正
最大控制转速	60° /s
角度抖动量	±0.01°（增稳模式）
倾斜校正	支持，最大增稳角度 10°

© 2021 大疆创新 版权所有

感知系统	
前视	精确测距范围：0.5-18 m 障碍物减速功能：仅在使用普通挡时生效 视场角（FOV）：水平 56°，竖直 71°
下视	红外传感器有效测量高度：10 m 精确悬停范围：0.5-15 m 视觉悬停范围：0.5-30 m
下视补光灯	单颗 LED
有效使用环境	表面为漫反射材质，表面可辨别 反射率 >20%（如墙面、树木、人等） 光照条件充足（>15 lux，室内日光灯正常照射环境）
相机	
影像传感器	1/2.3 英寸 CMOS，有效像素 1200 万
镜头	视场角：150° 等效焦距：14.66 mm 光圈：f/2.8 对焦模式：FF 焦点范围：0.6 m 至无穷远
ISO 范围	100-12800
电子快门速度	1/50-1/8000 s
照片拍摄模式	单拍
最大照片尺寸	3840 × 2160
图片格式	JPEG
录像分辨率	4K: 3840 × 2160 50/60 p FHD: 1920 × 1080 50/60/100/120 p
视频格式	MP4/MOV (MPEG-4 AVC/H.264, HEVC/H.265)
视频最大码率	120 Mbps
色彩模式	标准模式，D-Cinelike
电子防抖	支持
畸变矫正	支持
支持文件系统	exFAT（推荐） FAT32
智能飞行电池	
容量	2000 mAh
电压	22.2 V（标称电压）
充电限制电压	25.2 V
电池类型	LiPo 6S
能量	44.4 Wh@0.5C
放电倍率	典型值 10C
重量	约 295 g

 © 2021 大疆创新 版权所有

充电环境温度	5℃至 40℃
最大充电功率	90 W
飞行眼镜	
重量	约 420 g（含头带及天线）
外形尺寸	184 × 122 × 110 mm（不含天线） 202 × 126 × 110 mm（含天线）
屏幕尺寸	2 inch × 2
屏幕分辨率（单屏）	1440 × 810
刷新率	144 Hz
FOV	30° -54°，并支持调节 屏幕画面显示比例可在 50%-100% 之间调节
可调节瞳距范围	58-70 mm
通信频率	2.400-2.4835 GHz; 5.725-5.850 GHz
发射功率（EIRP）	2.4 GHz: ≤28.5 dBm (FCC), ≤20 dBm (CE/SRRC/MIC) 5.8 GHz: ≤31.5 dBm (FCC), ≤19 dBm (SRRC), ≤14 dBm (CE)
通信带宽	最大 40 MHz
图传模式	低延迟模式 (810p 100fps/120fps)，延时 < 28 ms 高画质模式 (810p 50fps/60fps)，延时 < 40 ms
图传最大码率	50 Mbps
图传距离	10 km (FCC); 6 km (CE/SRRC/MIC)
音频传输	支持
录像格式	MOV（视频格式：H.264）
支持播放文件格式	MP4，MOV，MKV （视频格式：H.264；音频格式：AAC-LC, AAC-HE, AC-3, MP3）
工作环境温度	0℃至 40℃
电源输入	推荐 DJI FPV 飞行眼镜电池 其他电池：11.1-25.2 V
飞行眼镜电池	
容量	1800 mAh
电压	最大 9 V
电池类型	LiPo 2S
能量	18 Wh
充电环境温度	0℃至 45℃
最大充电功率	10 W
续航	约 1 小时 50 分钟（环境温度 25℃，屏幕亮度为 6）
遥控器	
重量	346 g
尺寸	190 × 140 × 51 mm
工作频率	2.400-2.4835 GHz; 5.725-5.850 GHz

 © 2021 大疆创新 版权所有

信号最大有效距离（无干扰、无遮挡）	10 km (FCC); 6 km (CE/SRRC/MIC)
发射功率（EIRP）	2.4 GHz: ≤28.5 dBm (FCC), ≤20 dBm (CE/SRRC/MIC) 5.8 GHz: ≤31.5 dBm (FCC), ≤19 dBm (SRRC), ≤14 dBm (CE)
工作环境温度	-10℃至 40℃
充电器	
输入	100-240 V，50/60 Hz，1.8 A
输出	电池接口：25.2 ± 0.15 V, 3.57 ± 0.1 A 或 1 ± 0.2 A USB 接口：5 V/2 A × 2
额定功率	86 W
充电环境温度	5℃至 40℃
充电时间	智能飞行电池：约 50 分钟 遥控器：约 2 小时 30 分钟 飞行眼镜电池：约 2 小时 30 分钟
存储卡	
支持存储卡类型	microSD 卡 支持最大容量为 256GB，传输速度达到 UHS-I Speed Grade 3 评级的 microSD 卡
推荐存储卡列表	目前推荐的存储卡包括： SanDisk High Endurance U3 V30 64GB microSDXC SanDisk Extreme PRO U3 V30 A2 64GB microSDXC SanDisk Extreme U3 V30 A2 64GB microSDXC SanDisk Extreme U3 V30 A2 128GB microSDXC SanDisk Extreme U3 V30 A2 256GB microSDXC Lexar 667x V30 128GB microSDXC Lexar High Endurance 128G U3 V30 microSDXC Samsung EVO U3 (Yellow) 64GB microSDXC Samsung EVO Plus U3 (Red) 64GB microSDXC Samsung EVO Plus U3 256GB microSDXC Netac 256GB U3 A1 microSDXC

⚠
- 飞行器起飞重量含电池、桨叶及存储卡。
- 150° 视角仅在拍摄帧率为 50fps 或 100fps 时可用；使用其它帧率拍摄时，视角保持 142° 。
- 同时使用智能飞行电池接口和 USB 接口充电时，充电时间略有延长，请耐心等待。
- 以上数据均在最新版固件下测得，请及时关注并保持当前固件为最新版本，以获得最佳性能。

 © 2021 大疆创新 版权所有

指南针校准

在室外飞行，并且出现以下任意情况时，请进行指南针校准：

1. 在距离上次成功校准指南针的地点超过 50 km 的地方飞行。
2. 超过 30 天未使用飞行器。
3. 飞行眼镜提示指南针干扰以及飞行状态指示灯红黄交替慢闪。

- 请勿在强磁场区域或大块金属附近校准，如磁矿、停车场、带有地下钢筋的建筑区域等。
- 校准时请勿随身携带铁磁物质，如手机等。
- 室内飞行无须校准指南针。

校准步骤

请选择空阔场地，根据下面的步骤校准指南针。

1. 在飞行眼镜菜单中点击设置 > 安全 > 指南针校准。飞行器状态指示灯黄灯常亮代表指南针校准程序启动。
2. 水平旋转飞行器 360° ，飞行器状态指示灯绿常亮。
3. 垂直旋转飞行器 360° 。
4. 完成校准。若飞行器状态指示灯显示红灯闪烁，表示校准失败，请更换起飞地点后重新校准指南针。

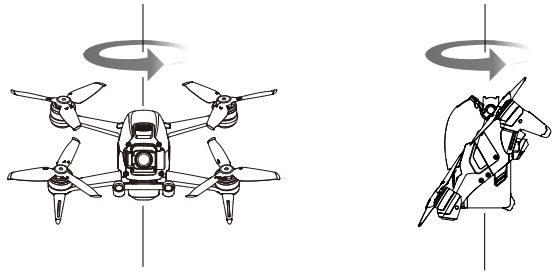

- 若校准完成后，飞行器状态指示灯仍显示红黄交替闪烁，则表示受到干扰，请更换校准场地。

- 飞行器起飞前若需要进行指南针校准，飞行眼镜界面上将会出现指南针校准的提示，成功校准后该提示将会消失。
- 指南针校准成功后，三分钟内可起飞。若将飞行器放回地面三分钟后再次提示需要校准，则需要重新校准。

 © 2021 大疆创新 版权所有

固件升级

使用 DJI Fly App 或者 DJI Assistant 2 （ DJI FPV series ）调参软件对飞行器、飞行眼镜和遥控器进行升级。

使用 DJI Fly App 升级

连接飞行器与飞行眼镜及遥控器，连接飞行眼镜的 USB-C 接口至手机，运行 DJI Fly App 并根据 App 的提示进行固件升级。升级时需连接互联网。

使用 DJI Assistant 2 (DJI FPV series) 升级

使用 DJI Assistant 2 (DJI FPV series) 调参软件单独对飞行器、飞行眼镜或遥控器进行升级。

1. 开启设备。使用 USB-C 连接线连接设备的 USB-C 接口至个人电脑。
2. 启动 DJI Assistant 2 (DJI FPV series) 调参软件，使用 DJI 账号登陆并进入主界面。
3. 点击设备图标，然后点击左边的固件升级选项。
4. 选择并确认需要升级的固件版本。
5. 调参软件将自行下载并升级固件。
6. 升级完成后，设备将自动重启。

⚠
- 确保按步骤升级固件，否则可能导致升级失败。
- 整个升级过程将持续 11 分钟左右。在升级过程中飞行器可能会出现如下状况：云台无力或飞行器自行重启，以上均属正常现象，请耐心等待固件升级完成。
- 确保整个升级过程中个人电脑能够访问互联网。
- 升级固件前请确保设备电量充足。确保飞行器电量至少在 43% 以上，飞行眼镜和遥控器电量至少在 30% 以上。
- 升级过程中请勿插拔 USB-C 数据线。
- 升级完成后，如有额外的电池需要升级，将其插入飞行器后并开启后，飞行眼镜上会有相应的升级提示。请务必确保在飞行器未起飞的情况下，根据提示升级电池。
- 固件升级后，飞行器返航高度、距离限制等飞控参数将被重置（请留意发布记录相关说明），请在升级完成后重新设置。

售后保修信息

请浏览 DJI 官网 https://www.dji.com/support 以了解最新的售后保修信息。

 © 2021 大疆创新 版权所有

DJI 技术支持：
https://www.dji.com/support

本手册如有更新，恕不另行通知。

您可以在 DJI 官方网站查询最新版本《用户手册》
https://www.dji.com/dji-fpv

微信扫一扫关注 DJI 公众号

如果您对说明书有任何疑问或建议，请通过以下电子邮箱联系我们：
DocSupport@dji.com。

Copyright © 2021 大疆创新 版权所有